Gubellini

MONOSHOCK ABSORBERS

FRONT FORK

STEERING DAMPERS

PROFESSIONAL STANDS

STRUCTURAL PARTS

EQUIPMENTS

SUSPENSION GLOBAL SYSTEM 2013

HONDA
axo
X-802
X-lite
AKRAPOVIC
SDI
Carrozzeria BILIOTTI
elf
FIRENZE MOTOR
improve
METZELER
La Botte Gaia
57
MICOCLUB
MODUL BLOK
CIV
VenturiSystem
ASPIRAZIONI RACING
Gubellini
CRUCIANI
STARLAVE
TO.L.MAN.
DISINFESTAZIONI
96
www.lmcomposit.it

SUSPENSION GLOBAL SYSTEM 2013

Che cosa offriamo:

- *Una ampia gamma di prodotti*
- *Una lunga esperienza sulle piste*
- *Assistenza Clienti qualificata*
- *Prodotti specifici e dedicati a ogni moto*
- *Molteplici regolazioni per un set-up personale*
- *Gli stessi prodotti che corrono in pista*
- *5 anni di Garanzia - Affidabilità Totale*

What do we offer:

- *A vast range of products*
- *A long experience on the track*
- *Qualified customer service*
- *Specific products to any motorcycle*
- *Multifarious regulations for a personal set-up*
- *The same products which are running on the track*
- *5 years guarantee - Total trust - worthiness*

Qué le offremos:

- *Una amplia gama de productos*
- *Una dilatada experiencia en los circuitos*
- *Asistencia Clientes cualificada*
- *Productos específicos estudiados en cada moto*
- *Múltiples regulaciones para cada persona*
- *Los mismos productos que se usan en las carreras*
- *5 años de garantía - Fiabilidad Total*

La nostra gamma di prodotti è in continua evoluzione, quindi se volete essere aggiornati con le ultime novità, contattateci al +39 051 856216 o collegatevi a:

Our production offers a series of continuously evolving products, so if you want to be up to date with the latest ideas call us on +39 051 856216 or connect with:

Nuestra gama de productos evoluciona continuamente; si quiere información actualizada sobre las novedades, contáctenos llamando al +39 051 856216 o conectándose al sitio:

www.fggubellini.com

2 L'AZIENDA
THE COMPANY
LA EMPRESA

4 AMMORTIZZATORI
SHOCK ABSORBERS
AMORTIGUADORES

24 FORCELLA
FRONT FORK
HORQUILLA

39 AMMORTIZZATORI DI STERZO
STEERING DAMPERS
AMORTIGUADORES DE DIRECCIÓN

44 CAVALLETTI PROFESSIONALI
PROFESSIONAL STANDS
CABALLETES PROFESIONALES

53 PARTI STRUTTURALI
STRUCTURAL PARTS
PARTES ESTRUCTURALES

54 ATTREZZATURE
EQUIPMENTS
EQUIPAMIENTOS

victory

ideación

lavorazione

realizzazione

assembling

project

La storia di Franco Gubellini è strettamente legata a quella del motociclismo da corsa.

Franco Gubellini's story is closely connected with the story of motorcycle racing.

La historia de Franco Gubellini está íntimamente vinculada a la del motociclismo de circuitos.

F.G. Gubellini ha in catalogo una vasta gamma di esclusivi prodotti dedicati alle più diffuse moto in commercio, sia come aftermarket, sia come primo equipaggiamento:

- **Monoammortizzatori**
- **Kit Forcelle**
- **Ammortizzatori Di Sterzo**
- **Cavalletti Da Officina**
- **Traction Control**
- **Attrezzature**

The F.G. Gubellini catalogue contains a huge range of dedicated products made for a wide variety of bikes on the market, both as aftermarket fitments and as original equipment.

- **Monoshocks**
- **Fork Kits**
- **Steering Dampers**
- **Professional Stands**
- **Traction Control**
- **Workshop Equipment**

F.G. Gubellini propone una amplia gama de productos - tanto de aftermarket, como de primer equipamiento - dedicados a las motos de mayor presencia en el mercado. Estos son:

- **Monoamortiguadores**
- **Kit De Horquillas**
- **Amortiguadores De Dirección**
- **Caballetes Profesionales**
- **Control De Tracción**
- **Equipamientos**

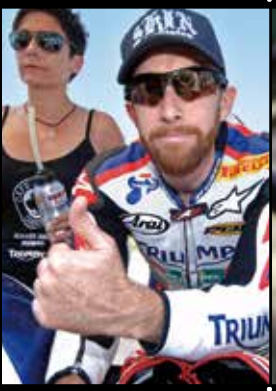

garantía

Per F.G. Gubellini è consuetudine offrire prodotti eccezionali, ma altrettanto importante è contribuire a mantenerli in perfetta efficienza. Presso i Centri di Assistenza Autorizzati, con una consulenza specializzata e l'attuazione di mirati programmi di manutenzione periodica, saranno sempre garantite nel tempo alte prestazioni e totale sicurezza dei suoi prodotti. Nei Centri di Assistenza Autorizzati esiste un'ampia disponibilità di ricambi originali, per far fronte a ogni esigenza. Seguendo il programma di manutenzione, si ottiene la garanzia a vita dell'ammortizzatore. Il servizio di manutenzione e riparazione deve essere svolto esclusivamente da parte del personale dei Centri di Assistenza Autorizzati F.G. Gubellini, utilizzando tassativamente ricambi originali.

For F.G. Gubellini it is normal practice to offer products made to exceptionally high standards, but it is equally important to contribute to maintaining them at peak efficiency. The network of Authorised Service Centres uses teams of specialist advisers and targeted periodic maintenance programmes, and can thus guarantee high long-term performance and the complete safety of the products. Authorised Service Centres maintain good availability of original spare parts, in order to be able to deal with all types of requirements. By following this maintenance programme, the customer obtains a lifetime guarantee on the shock absorber. The maintenance and repair programme must be carried out exclusively by staff of F.G. Gubellini Authorised Service Centres, using strictly original spare parts.

En F.G. Gubellini se tiene por costumbre ofrecer productos excepcionales y contribuir a mantenerlos perfectamente eficientes. En los Centros de Asistencia Autorizados, gracias a un asesoramiento especializado y a la realización de programas de mantenimiento periódico dedicados, la total seguridad de los productos y sus altas prestaciones siempre quedarán garantizadas. Además, en los Centros de Asistencia Autorizados siempre hay una amplia cantidad y variedad de repuestos originales para que todas las exigencias queden satisfechas. Siguiendo el programa de mantenimiento, se obtiene la garantía durante toda la vida útil del amortiguador. El servicio de mantenimiento y reparación ha de ser efectuado sólo por parte del personal de los Centros de Asistencia Autorizados F.G. Gubellini, utilizando única y exclusivamente repuestos originales.

100% Made in Italy

ECCELLENZA ITALIANA

Gubellini

GLI AMMORTIZZATORI FG GUBELLINI SONO DEDICATI ALLE PIÙ DIFFUSE MOTO IN COMMERCIO.

Grazie a una completa gamma riescono a soddisfare i motociclisti più raffinati, anche quelli che vogliono ottenere il meglio dal loro mezzo a due ruote in termini di sicurezza attiva, costanza di rendimento e prestazioni alle massime sollecitazioni. Sono tutti elementi ammortizzanti con smorzamento idraulico per sospensione posteriore, e possibilità di regolazioni in estensione/compressione mediante numerosi "click" che agiscono effettivamente e in modo percepibile (differenti da un modello all'altro). Hanno molle costruite in speciale acciaio svedese pretemprato e successivi trattamenti che garantiscono costante qualità nel tempo. Nascono dalla continua esperienza maturata sulle piste a livello mondiale da Franco Gubellini e il suo staff. Molti elementi in lega "Ergal 7075", lavorati dal pieno con estrema precisione e sottoposti a ossidazione anodica, garantiscono robustezza, minimo ingombro e leggerezza da primato. Hanno stelo in acciaio ad alta resistenza con riporto superficiale di cromo duro a basso coefficiente di attrito per una maggior scorrevolezza e sensibilità alle regolazioni.

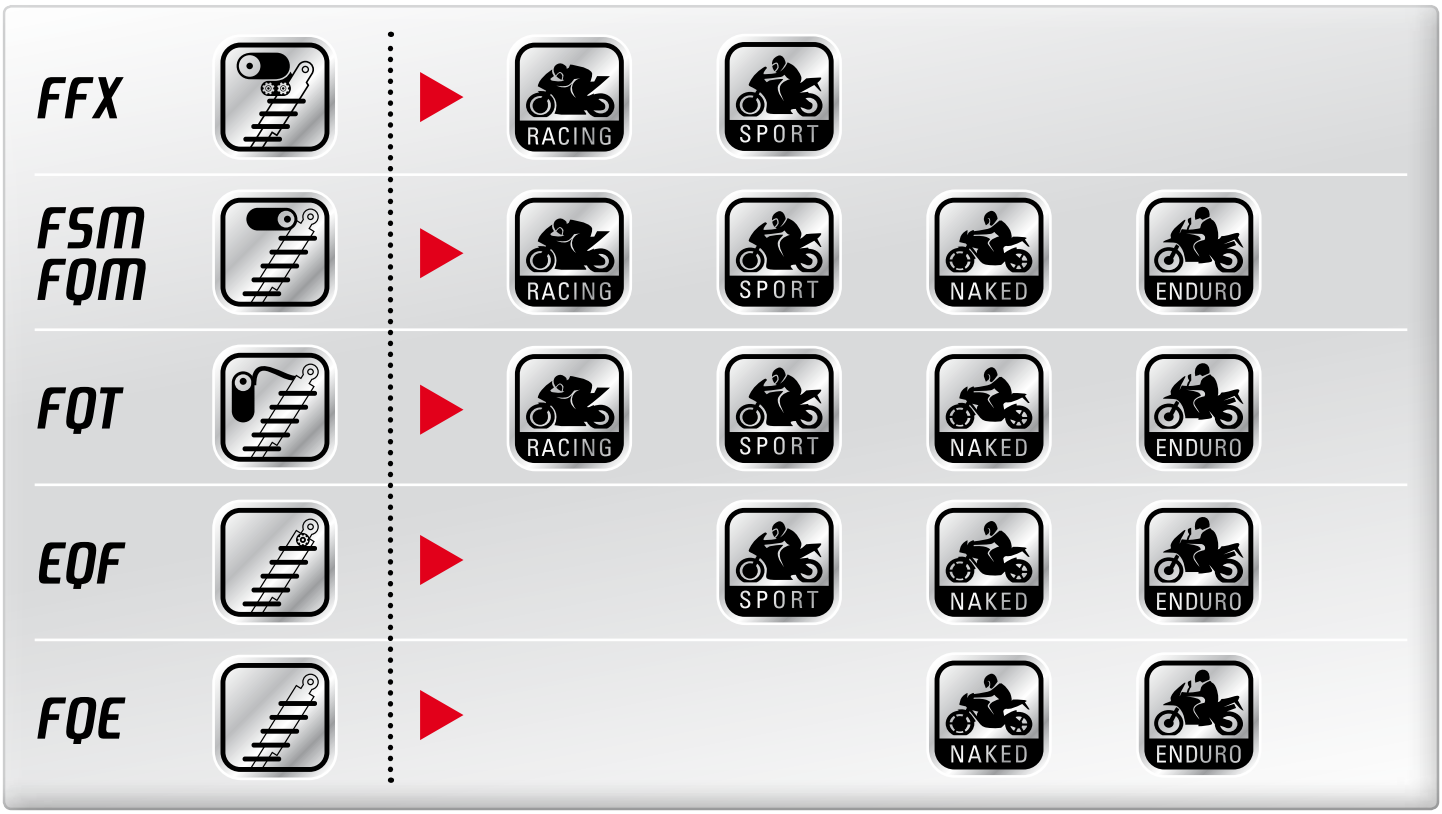

FG GUBELLINI SHOCK ABSORBERS ARE DEDICATED TO THE MOST COMMON MOTORBIKES ON THE MARKET.

They are derived from the continuous experience gained on the track at world level by Franco Gubellini and his staff. Thanks to a complete range, they can satisfy the most refined motorcyclists, also the ones who want to have the best in terms of safety, efficiency and performance. They can be regulated in compression/rebound with numerous "click" which act effectively and perceptibly. They contain springs made by a special hardened Swedish steel and high-strength steel rods with hard chrome surface treatment and low friction-coefficient for smoother action and greater sensitivity to adjustment. Many of their elements are formed from the solid in Ergal 7075 light alloy, machined with extreme precision and treated with anodic oxidation and can guarantee sturdiness, minimal overall dimensions and absolute lightness.

LOS AMORTIZADORES FG GUBELLINI ESTAN DEDICADOS A LAS MAS DIFUSAS MOTOS DEL MERCADO.

Gracias a una completa gama consiguen satisfacer a los motociclistas mas refinados, tambien a quellos que quieren obtener el maximo de sus motos, en terminos de seguridad activa y constancia de rendimento y prestaciones a la maxima demanda. Son todos elementos amortizantes con esmorfiamento idraulico regulables en exrension y en compresion, mediante numerosos clik. Tienen muelles costruidos en acero especial de Suecia pretemperado y con otros tratmientos termicos que garantizan constante calidad en el tiempo. Nacen de la continua experiencia madurada en todas las pistas de carreras del campionato del mundo y nacional, seguidos de Franco Gubellini y su Staff de ingenieros. Casi toas las piezas del amortiguador son construidas en Ergal 7075 (aluminio) elaborados del lleno a control numerico con extrema precision y sometidos a oxidacion anodica, garantizando la robusteza y ligereza. Tienen el asta en acero de alta resistencia, recubierto superficialmente de cromo duro con bajo coefficiente de friccion.

COPPIE

New!

FSM11PR36 COPPIA

1.082€

PRECARICO MOLLA MANUALE. MASSIMA FACILITÀ DI REGOLAZIONE

Ammortizzatori regolabili in estensione, compressione interasse e precarico molla. Testina e varie parti ricavate dal pieno su CNC, serbatoio di espansione pressurizzato mediante azoto, stelo Ø14 mm, pistone Ø34/36 mm.

SPRING PRELOAD MANUAL. EXTREMELY EASY ADJUSTMENT

Shocks adjustable in rebound and compression and spring preload distance. Head and various parts billet on CNC, expansion tank pressurized with nitrogen, stem Ø14 mm, piston Ø34/36 mm.

PRECARGA MANUAL. FACILIDAD DE AJUSTE

Amortiguadores ajustables en extensión, compresión, altura variable, precarga muelle. Cabeza Y diversas partes realizada en CNC, vaso de expansion presurizado con nitrogeno, Ø14 mm varilla, Ø34/36 mm piston.

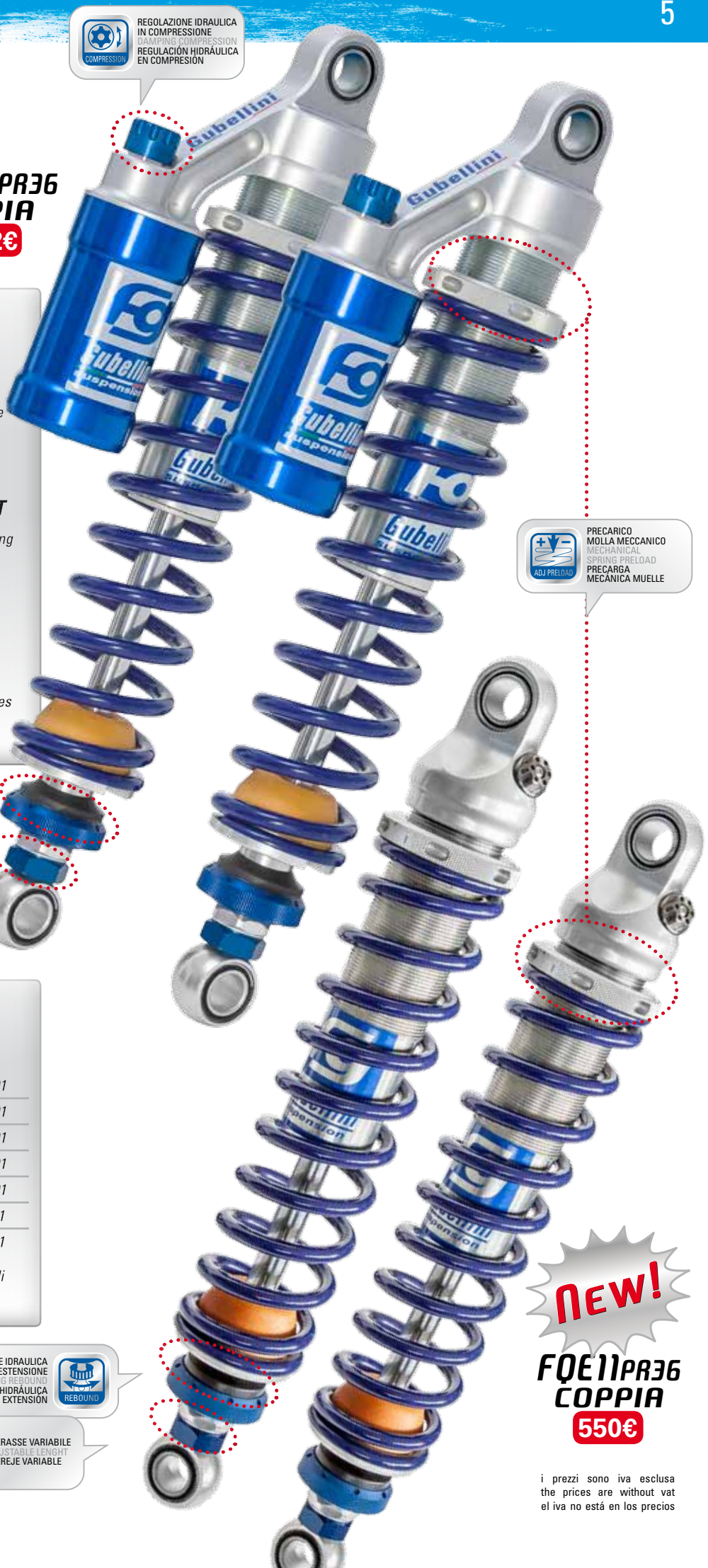

ALCUNE APPLICAZIONI
SOME APPLICATIONS
ALGUNAS APLICACIONES

DUCATI 1000 GT	CODICE D0M001CKB01
MOTO-GUZZI Le Mans III 850	CODICE G0M001CKB01
MOTO-GUZZI 1000 SP II	CODICE G0M001CKB01
MOTO-GUZZI 850 T5	CODICE G0M001CKB01
HONDA CB1300	CODICE H0M003CKB01
YAMAHA XJR1300 2002>2006	CODICE Y0M001CKB01
TRIUMPH THRUXTON	CODICE T0M001CKB01

Disponibili per tutte le moto che richiedono una coppia di ammortizzatori, con interasse da 300 a 420 mm.

New!

FQE11PR36 COPPIA

550€

i prezzi sono iva esclusa
the prices are without vat
el iva no está en los precios

Gubellini

PIT BIKE

New!

IL MONO PER PIT BIKE AD ALTE PRESTAZIONI

Concepiti con tecniche derivate dalle competizioni, offre robustezza, elevate prestazioni, e dimensioni compatte che consentono il montaggio anche in situazioni di scarso spazio disponibile. Con regolazioni indipendenti, mediante numerosi "click" che agiscono effettivamente in modo percepibile.

THE MONOSHOCK FOR HIGH-PERFORMANCE PIT BIKE

Designed using techniques derived from competition, they offer robustness, high performance, and especially compact dimensions which allow it to be fitted even in situations with little available space. There are independent adjustments, with numerous positions which act effectively and with a perceptible "click".

EL MONOAMORTIGUADOR PARA PIT BIKE DE ALTO RENDIMIENTO

Estudiados con las técnicas derivadas de las competiciones ofrecen robustez, altas prestaciones y medidas compactas que permiten el montaje incluso en situaciones de escaso espacio disponible. Con regulaciones independientes con numerosas ranuras que actúan de manera perceptible.

i prezzi sono iva esclusa
the prices are without vat
el iva no está en los precios

FFX RACING

FFX31
1.150€

- *Con precarico molla a comando idraulico. Tramite un comodo pomello a scatti permette di regolare il precarico della molla in ogni momento e senza bisogno di attrezzi, in funzione delle condizioni del carico e dello stile di guida. Con pomello integrato al corpo o collegato tramite tubo flessibile.*
- *With the hydraulic spring preload. Through a handy knob you can easily tune the spring pre-loading whenever you like it and without using any particular tools but only according to the load condition and to the driving style. Available with an integrated knob or linked by means of a flexible pipe.*
- *Con precarga del muelle por accionamiento hidráulico. Mediante un cómodo pomo provisto de ranuras permite regular la precarga del muelle en todo momento sin necesidad de usar utillajes, según las condiciones de la carga y del modo de pilotar. Con pomo incorporado o enlazado mediante tubo flexible.*

IL TOP DI PRESTAZIONI PER LE MIGLIORI HYPERSPORT

Dotato di circuiti di compressione ed estensione separati per il massimo della sensibilità alle regolazioni. Con quattro regolazioni indipendenti, mediante numerosi "click" che agiscono effettivamente in modo percepibile. Disponibile per le più recenti hypersport, per ognuna delle quali è stata messa a punto una taratura specifica, sia a livello di idraulica che di molla.

TOP PERFORMANCE FOR LEADING HYPERSPORTS

Equipped with separate compression and rebound circuits for maximum sensitivity to adjustment. There are four independent adjustments, with numerous positions which act effectively and with a perceptible "click". Available for the most recent hypersports models, for each of which specific hydraulic and spring settings have been worked out.

LO MÁXIMO PARA LAS MEJORES HYPERSPORT

Provisto de circuitos de compresión y extensión separados, para darles el máximo de la sensibilidad a las regulaciones. Con cuatro regulaciones independientes con numerosas ranuras que actúan de manera perceptible. Disponible para las más recientes hypersport, para cada una de las cuales ha sido puesto a punto un calibrado específico, tanto a nivel hidráulico, como de muelle.

Gubellini

i prezzi sono iva esclusa
the prices are without vat
el iva no está en los precios

FSM

FSM11

- *Con precarico a ghiera e contro ghiera, da regolare con l'apposita chiave in base al peso e allo stile di guida.*
- *With mechanical spring preload to adjust using the specific tool.*
- *Con precarga del muelle por tuerca y contratuerca, que se regula con la específica llave según el peso y el modo de pilotar.*

FSM31 1.040€

FSM11 830€

COMPRESSION — REGOLAZIONE IDRAULICA IN COMPRESSIONE / DAMPING COMPRESSION / REGULACIÓN HIDRÁULICA EN COMPRESIÓN

HYDR PRELOAD — PRECARICO MOLLA IDRAULICO / HYDRAULIC SPRING PRELOAD / PRECARGA HIDRÁULICA MUELLE

ADJ PRELOAD — PRECARICO MOLLA MECCANICO / MECHANICAL SPRING PRELOAD / PRECARGA MECÁNICA MUELLE

REBOUND — REGOLAZIONE IDRAULICA IN ESTENSIONE / DAMPING REBOUND / REGULACIÓN HIDRÁULICA EN EXTENSIÓN

LENGHT — INTERASSE VARIABILE / ADJUSTABLE LENGHT / INTEREJE VARIABLE

IL MASSIMO PER LA PISTA E LA STRADA

Monoammortizzatore idraulico con serbatoio di espansione di grandi dimensioni (pressurizzato mediante azoto). Con quattro regolazioni indipendenti, mediante numerosi "click" che agiscono in modo percepibile. Disponibile per numerosi modelli di moto, tra cui le più recenti sport e hypersport, per ognuna delle quali è stata messa a punto una taratura specifica, sia a livello di idraulica che di molla. In funzione del peso e delle caratteristiche di guida ognuno può ulteriormente personalizzare il set-up di base sostituendo la molla con altra dalla resistenza diversa.

THE MAXIMUM FOR TRACK AND ROAD

Hydraulic monoshock with large-sized expansion reservoir (pressurised with nitrogen). There are four independent adjustments, with numerous positions which act effectively and with a perceptible "click". Available for many models of motorcycle, including the most recent sports and hypersports bikes, for each of which specific hydraulic and spring settings have been worked out. The basic set-up can be further personalised to suit the weight and riding characteristics of each individual by replacing the spring with another of different strength.

LO MÁXIMO PARA LA PISTA Y LA CARRETERA

Monoamortiguador hidráulico con tanque de expansión de grandes dimensiones (presurizado por nitrógeno). Con cuatro regulaciones independientes con numerosas ranuras que actúan de manera perceptible. Disponible para muchos modelos de motos, entre los cuales las más recientes sport e hypersport, para cada una de las cuales ha sido puesto a punto un calibrado específico, tanto a nivel hidráulico como de muelle. Según el peso y las características de pilotaje, cada cual puede personalizar la configuración de base sustituyendo el muelle con otro de diferente resistencia.

FSM31

- *Con precarico molla a comando idraulico. Tramite un comodo pomello a scatti permette di regolare il precarico della molla in ogni momento e senza bisogno di attrezzi, in funzione delle condizioni del carico e dello stile di guida. Con pomello integrato al corpo o collegato tramite tubo flessibile.*
- *With the hydraulic spring preload. Through a handy knob you can easily tune the spring pre-loading whenever you like it and without using any particular tools but only according to the load condition and to the driving style. Available with an integrated knob or linked by means of a flexible pipe.*
- *Con precarga del muelle por accionamiento hidráulico. Mediante un cómodo pomo provisto de ranuras permite regular la precarga del muelle en todo momento sin necesidad de usar utillajes, según las condiciones de la carga y del modo de pilotar. Con pomo incorporado o enlazado mediante tubo flexible.*

i prezzi sono iva esclusa
the prices are without vat
el iva no está en los precios

FQT

IL MONO PIÙ VERSATILE AD ALTISSIME PRESTAZIONI

Monoammortizzatore idraulico con serbatoio di espansione (pressurizzato mediante azoto) collegato tramite tubo flessibile e posizionabile a piacere sulla moto. Con quattro regolazioni indipendenti, mediante numerosi "click" che agiscono effettivamente in modo percepibile.

THE MOST VERSATILE MONOSHOCK WITH THE HIGHEST PERFORMANCE

Hydraulic monoshock with expansion reservoir (pressurised with nitrogen) connected by a flexible hose and positionable at will on the bike. There are four independent adjustments, with numerous positions which act effectively and with a perceptible "click".

EL MONOAMORTIGUADOR MÁS VERSÁTIL Y DE ALTÍSIMAS PRESTACIONES

Monoamortiguador hidráulico con tanque de expansión (presurizado por nitrógeno) enlazado mediante tubo flexible que se puede colocar en la parte de la moto que se quiera. Con cuatro regulaciones independientes con numerosas ranuras que actúan de manera perceptible.

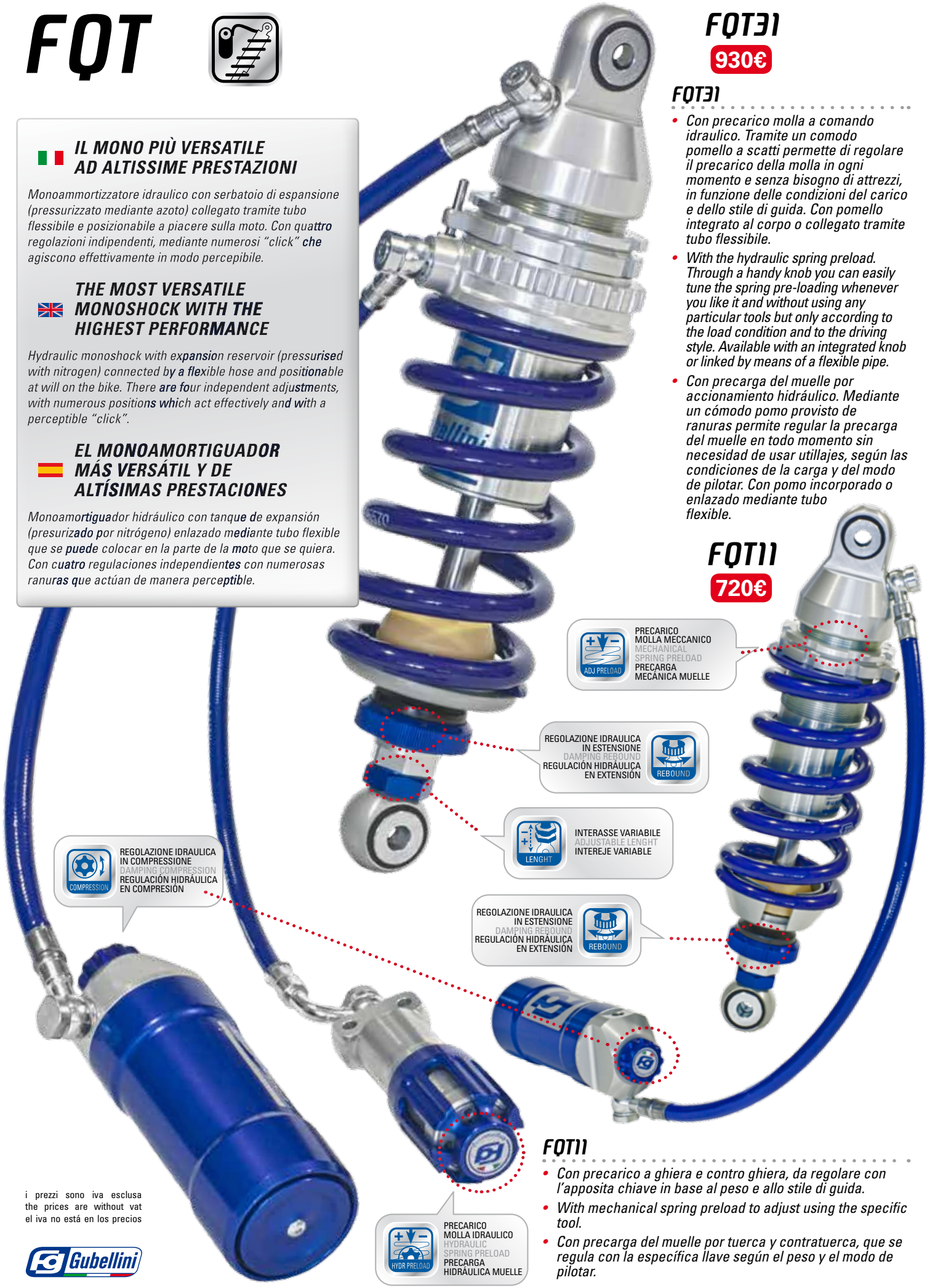

FQT31

930€

FQT31

- *Con precarico molla a comando idraulico. Tramite un comodo pomello a scatti permette di regolare il precarico della molla in ogni momento e senza bisogno di attrezzi, in funzione delle condizioni del carico e dello stile di guida. Con pomello integrato al corpo o collegato tramite tubo flessibile.*
- *With the hydraulic spring preload. Through a handy knob you can easily tune the spring pre-loading whenever you like it and without using any particular tools but only according to the load condition and to the driving style. Available with an integrated knob or linked by means of a flexible pipe.*
- *Con precarga del muelle por accionamiento hidráulico. Mediante un cómodo pomo provisto de ranuras permite regular la precarga del muelle en todo momento sin necesidad de usar utillajes, según las condiciones de la carga y del modo de pilotar. Con pomo incorporado o enlazado mediante tubo flexible.*

FQT11

720€

FQT11

- *Con precarico a ghiera e contro ghiera, da regolare con l'apposita chiave in base al peso e allo stile di guida.*
- *With mechanical spring preload to adjust using the specific tool.*
- *Con precarga del muelle por tuerca y contratuerca, que se regula con la específica llave según el peso y el modo de pilotar.*

i prezzi sono iva esclusa
the prices are without vat
el iva no está en los precios

Gubellini

EQF

COMPATTEZZA E 4 REGOLAZIONI INDIPENDENTI

Monoammortizzatore idraulico con serbatoio di espansione (pressurizzato mediante azoto) interno al corpo. Concepito con tecniche derivate dalle competizioni, offre robustezza, elevate prestazioni, e dimensioni compatte che consentono il montaggio anche in situazioni di scarso spazio disponibile. Con quattro regolazioni indipendenti, mediante numerosi "click" che agiscono effettivamente in modo percepibile.

FOUR INDEPENDENT ADJUSTMENTS AND COMPACTNESS

Hydraulic monoshock with expansion reservoir (pressurised with nitrogen) internal to the body. Designed using techniques derived from competition, the EQF offers robustness, high performance, and especially compact dimensions which allow it to be fitted even in situations with little available space. There are four independent adjustments, with numerous positions which act effectively and with a perceptible "click".

CUATRO REGULACIONES INDEPENDIENTES Y COMPACTABILIDAD

Monoamortiguador hidráulico con tanque de expansión (presurizado por nitrógeno) situado en el interior del cuerpo. Estudiado con las técnicas derivadas de las competiciones ofrece robustez, altas prestaciones y medidas compactas que permiten el montaje incluso en situaciones de escaso espacio disponible. Provisto de cuatro regulaciones independientes, mediante numerosas ranuras que, efectivamente, actúan de manera perceptible.

EQF31

835€

i prezzi sono iva esclusa
the prices are without vat
el iva no está en los precios

- *Con precarico molla a comando idraulico. Tramite un comodo pomello a scatti permette di regolare il precarico della molla in ogni momento e senza bisogno di attrezzi, in funzione delle condizioni del carico e dello stile di guida. Con pomello integrato al corpo o collegato tramite tubo flessibile.*
- *With the hydraulic spring preload. Through a handy knob you can easily tune the spring pre-loading whenever you like it and without using any particular tools but only according to the load condition and to the driving style. Available with an integrated knob or linked by means of a flexible pipe.*
- *Con precarga del muelle por accionamiento hidráulico. Mediante un cómodo pomo provisto de ranuras permite regular la precarga del muelle en todo momento sin necesidad de usar utillajes, según las condiciones de la carga y del modo de pilotar. Con pomo incorporado o enlazado mediante tubo flexible.*

EQF11

625€

- *Con precarico a ghiera e contro ghiera, da regolare con l'apposita chiave in base al peso e allo stile di guida.*
- *With mechanical spring preload to adjust using the specific tool.*
- *Con precarga del muelle por tuerca y contratuerca, que se regula con la específica llave según el peso y el modo de pilotar.*

FQE

FQE31

- *Con precarico molla a comando idraulico. Tramite un comodo pomello a scatti permette di regolare il precarico della molla in ogni momento e senza bisogno di attrezzi, in funzione delle condizioni del carico e dello stile di guida. Con pomello integrato al corpo o collegato tramite tubo flessibile.*
- *With the hydraulic spring preload. Through a handy knob you can easily tune the spring pre-loading whenever you like it and without using any particular tools but only according to the load condition and to the driving style. Available with an integrated knob or linked by means of a flexible pipe.*
- *Con precarga del muelle por accionamiento hidráulico. Mediante un cómodo pomo provisto de ranuras permite regular la precarga del muelle en todo momento sin necesidad de usar utillajes, según las condiciones de la carga y del modo de pilotar. Con pomo incorporado o enlazado mediante tubo flexible.*

FQE31

720€

IL MONO CHE CONIUGA COMPATTEZZA E ALTE PRESTAZIONI

Monoammortizzatore idraulico con serbatoio di espansione (pressurizzato mediante azoto) interno al corpo. Offre robustezza, elevate prestazioni, dimensioni compatte che consentono il montaggio anche in situazioni di scarso spazio disponibile e, non ultimo, un elevato rapporto qualità/prezzo. Con tre regolazioni indipendenti, mediante numerosi "click" che agiscono effettivamente in modo percepibile.

THE MONOSHOCK WHICH COMBINES COMPACTNESS AND HIGH PERFORMANCE

Hydraulic monoshock with expansion reservoir (pressurised with nitrogen) internal to the body. Offers robustness, high performance, compact dimensions which allow it to be fitted even in situations with little available space and, last but not least, a high quality/price ratio. There are three independent adjustments, with numerous positions which act effectively and with a perceptible "click".

EL MONOAMORTIGUADOR QUE COMBINA COMPACTABILIDAD Y ALTAS PRESTACIONES

Monoamortiguador hidráulico con tanque de expansión (presurizado por nitrógeno) situado en el interior del cuerpo. Ofrece robustez, altas prestaciones y medidas compactas que permiten el montaje incluso en situaciones de escaso espacio disponible y, último pero no menos importante, una muy buena relación calidad/precio. Provisto de tres regulaciones independientes, mediante numerosas ranuras que, efectivamente, actúan de manera perceptible.

FQE11

- *Con precarico a ghiera e contro ghiera, da regolare con l'apposita chiave in base al peso e allo stile di guida.*
- *With mechanical spring preload to adjust using the specific tool.*
- *Con precarga del muelle por tuerca y contratuerca, que se regula con la específica llave según el peso y el modo de pilotar.*

FQE11

510€

Gubellini

i prezzi sono iva esclusa
the prices are without vat
el iva no está en los precios

FFX	RACING	SPORT		
FSM FQM	RACING	SPORT	NAKED	ENDURO
FQT	RACING	SPORT	NAKED	ENDURO
EQF		SPORT	NAKED	ENDURO
FQE			NAKED	ENDURO

World Champion

APPLICAZIONI AMMORTIZZATORI

MONOSHOCKS APPLICATIONS

APPLICATIONES AMORTIGUADORES

HYDR PRELOAD
PRECARICO MOLLA IDRAULICO
HYDRAULIC SPRING PRELOAD
PRECARGA HIDRÁULICA MUELLE

Optional 199€

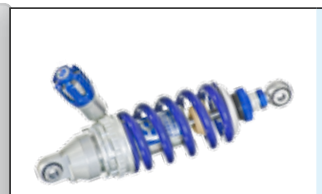

ADJ PRELOAD — FQE31 — 720€

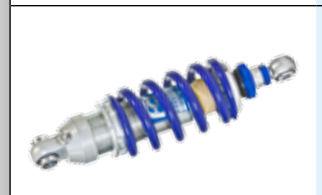

ADJ PRELOAD — FQE11 — 510€

ADJ PRELOAD — EQF31 — 835€

ADJ PRELOAD — EQF11 — 625€

ADJ PRELOAD — FQT31 — 930€

ADJ PRELOAD — FQT11 — 720€

HYDR PRELOAD — FSM31 — 1.040€

ADJ PRELOAD — FSM11 — 830€

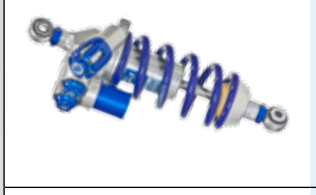

HYDR PRELOAD — FFX31 — 1.150€

i prezzi sono iva esclusa
the prices are without vat
el iva no está en los precios

Gubellini

MARCA
BRAND
MARCA

APRILIA

Caponord								A0M027FQE11*	A0M027FQE31*
Falco 1000 04>		A0M026FSM11						A0M026FQE11	
Pegaso 650 95>05				A0M023FQT11	A0M023FQT31			A0M023FQE11	A0M023FQE31
RS 250 94>				A0M024FQT11				A0M024FQE11	
RS 250 GP		A0M024FSM11							
RS 125 GP		A0M008FSM11	A0M008FSM31						
RS 125 SP 93>07		A0M025FSM11							
RSV 1000 01>04		A0M007FSM11	A0M007FSM31					A0M007FQE11	
RSV 1000 98>00		A0M006FSM11	A0M006FSM31					A0M006FQE11	
RSV4 09>		A0M030FSM11	A0M030FSM31						
RSV4 R APRC 11>		A0M030FSM11	A0M030FSM31						
Tuono 09>		A0M030FSM11	A0M030FSM31						
Tuono R APRC 11>		A0M030FSM11	A0M030FSM31						
Shiver 750 08>						A0M029EQF11	A0M029EQF31	A0M029FQE11	A0M029FQE31
SXV Supermotard 06>		A0M028FSM11		A0M028FQT11					
SMV Dorsoduro 750		A0M031FSM11	A0M031FSM31			A0M031EQF11	A0M031EQF31		
SMV Dorsoduro 1200	*IN PREPARAZIONE / COMING SOON / EN PREPARACION*								
	* NON HANNO L'INTERASSE REGOLABILE - WITHOUT ADJUSTABLE LENGHT - SIN INTEREJE VARIABLE								

BENELLI

TNT 1130 05>				BE0M001FQT11				BE0M001FQE11*	

BETA

Motard				BET0M001FQT11					
M4								BET0M002FQE11	

BIMOTA

500 V2 97>				BIM0M002FQT11				BIM0M002FQE11	
DB4 E.I. 99>00				BIM0M004FQT11	BIM0M004FQT31			BIM0M004FQE11	BIM0M004FQE31
Mantra DB3 95>								BIM0M003FQE11	
SB4								BIM0M008FQE11	
SB8				BIM0M005FQT11				BIM0M005FQE11	
Tesi 2D (front)		BIM0M006FSM11							
Tesi 2D (rear)		BIM0M007FSM11							
YB9 SR 90>93				BIM0M001FQT11				BIM0M001FQE11	

BMW

F 650 / F650 GS 04>07				BMW0M012FQT11				BMW0M012FQE11	
F 650 GS 08>	*IN PREPARAZIONE / COMING SOON / EN PREPARACION*								
F 800 GS 08>	*IN PREPARAZIONE / COMING SOON / EN PREPARACION*								
F800 ST/S 06>				BMW0M023FQT11	BMW0M023FQT31			BMW0M023FQE11	BMW0M023FQE31
F800 R 09>				BMW0M032FQT11	BMW0M032FQT31	BMW0M032EQF11	BMW0M032EQF31	BMW0M032FQE11	BMW0M032FQE31
G 650 XCountry 06>								BMW0M019FQE11	BMW0M019FQE31
R80/R100 GS 81>88								BMW0M014FQE11	
R80/R100GS Paralever 88>				BMW0M003FQT11 €750				BMW0M003FQE11*€560	
R80/R100 RS/RT 85>				BMW0M004FQT11				BMW0M004FQE11*	
R1100 S 99>		BMW0M005FSM11	BMW0M005FSM31					BMW0M005FQE11	
R1100 R ant/front								BMW0M036FQE11*	
R1100 R post/rear								BMW0M035FQE11	BMW0M035FQE31
R1150 R/RS 01> post/rear								BMW0M010FQE11	BMW0M010FQE31
R1150 R/RS 01> ant/front								BMW0M011FQE11*	
R1100 RT post/rear								BMW0M015FQE11	
R1100 RT ant/front								BMW0M016FQE11*	
R1150 RT >05 post/rear								BMW0M020FQE11	
R1150 RT >05 ant/front								BMW0M021FQE11*	
R1200 RT 05> ant/front								BMW0M024FQE11*	
R1200 RT 05> post/rear								BMW0M025FQE11	BMW0M025FQE31
R1100 GS post/rear								BMW0M013FQE11	BMW0M013FQE31
R1100 GS ant/front								BMW0M007FQE11*	
	* NON HANNO L'INTERASSE REGOLABILE - WITHOUT ADJUSTABLE LENGHT - SIN INTEREJE VARIABLE								

i prezzi sono iva esclusa
the prices are without vat
el iva no está en los precios

Gubellini

MARCA BRAND MARCA	FFX31	FSM11	FSM31	FQT11	FQT31	EQF11	EQF31	FQE11	FQE31
	HYDR PRELOAD	ADJ PRELOAD	HYDR PRELOAD	ADJ PRELOAD	ADJ PRELOAD	ADJ PRELOAD	ADJ PRELOAD	ADJ PRELOAD	ADJ PRELOAD
	1.150€	830€	1.040€	720€	930€	625€	835€	510€	720€
BMW									
R1150 GS 99>03 post/rear								BMW0M006FQE11	BMW0M006FQE31
R1150 GS 99>03 ant/front								BMW0M007FQE11*	
R1150 GS Adv 02> post/rear				BMW0M008FQT11	BMW0M008FQT31			BMW0M008FQE11	BMW0M008FQE31
R1150 GS Adv 02> ant/front								BMW0M009FQE11*	
R1200 GS 04> post/rear	BMW0M017FFX31		BMW0M017FSM31			BMW0M017EQF11	BMW0M017EQF31	BMW0M017FQE11	BMW0M017FQE31
R1200 GS 04> ant/front						BMW0M018EQF11*	BMW0M018EQF31*	BMW0M018FQE11*	BMW0M018FQE31*
R1200 GS Adv 06> ant/front						BMW0M030EQF11*	BMW0M030EQF31*	BMW0M030FQE11*	BMW0M030FQE31*
R1200 GS Adv 06> post/rear						BMW0M029EQF11	BMW0M029EQF31	BMW0M029FQE11	BMW0M029FQE31
K75/K100 85>				BMW0M001FQT11				BMW0M001FQE11	
K100 RS 16 valve 90>				BMW0M002FQT11				BMW0M002FQE11	
K1200 R post/rear						BMW0M038EQF11	BMW0M038EQF31	BMW0M038FQE11	BMW0M038FQE31
K1200 R ant/front								BMW0M039FQE11	
K1200 RS post/rear								BMW0M033FQE11	BMW0M033FQE31
K1200 GT post/rear								BMW0M026FQE11	BMW0M026FQE31
K1200 LT 99>07 post/rear								BMW0M027FQE11	BMW0M027FQE31
K1300 R 08> post/rear								BMW0M024FQE11	BMW0M024FQE31
K1300 R 08> ant/front								BMW0M023FQE11*	
S1000RR 09>11 post/rear	BMW0M022FFX31	BMW0M022FSM11	BMW0M022FSM31						
S1000RR 12> post/rear	BMW0M034FFX31	BMW0M034FSM11	BMW0M034FSM31						
	* NON HANNO L'INTERASSE REGOLABILE - WITHOUT ADJUSTABLE LENGHT - SIN INTEREJE VARIABLE								
BUELL									
XB12R 03>				BU0M002FQT11				BU0M002FQE11	
CAGIVA									
Mito 125				C0M002FQT11				C0M002FQE11	
Raptor 650/1000 00>				C0M003FQT11	C0M003FQT31			C0M003FQE11	C0M003FQE31
CAN-AM QUAD									
Outlander 400/650/800 ant/front		CAN0M001FSM11 € 870		CAN0M001FQT11 € 750				CAN0M001FQE11 € 540	
Outlander 400/650/800 post/rear		CAN0M002FSM11 € 870		CAN0M002FQT11 € 750				CAN0M002FQE11 € 540	
DUCATI									
851 88>94				D0M002FQT11				D0M002FQE11	
Monster 600/750/900 93>97								D0M001FQE11	
Monster 600/750/900 98>01				D0M006FQT11				D0M006FQE11	
	* NON HANNO L'INTERASSE REGOLABILE - WITHOUT ADJUSTABLE LENGHT - SIN INTEREJE VARIABLE								

DUCATI

Monster 620/800/1000/S4 02>								D0M013FQE11*	
Monster S4R 04>				D0M010FQT11	D0M010FQT31			D0M010FQE11	D0M010FQE31
Monster 695				D0M028FQT11	D0M028FQT31			D0M028FQE11	D0M028FQE31
Monster 696 08>	D0M022FFX31							D0M022FQE11	
Monster 1100/1100 Evo	D0M027FFX31							D0M027FQE11	D0M027FQE31
ST4 S 99>				D0M017FQT11	D0M017FQT31			D0M017FQE11	D0M017FQE31
SS 600/750/900 89>97				D0M007FQT11	D0M007FQT31			D0M007FQE11	D0M007FQE31
SS 600/750/900 97>				D0M014FQT11				D0M014FQE11	
SS 900 98>				D0M008FQT11	D0M008FQT31			D0M008FQE11	D0M008FQE31
748/916 94>99								D0M004FQE11*	D0M004FQE31*
749/999 S 03>		D0M018FSM11	D0M018FSM31					D0M018FQE11*	D0M018FQE31*
996/998 00>03								D0M016FQE11*	D0M016FQE31*
1098/1198 07>	*COMING SOON*	D0M020FSM11	D0M020FSM31						
Multistrada 03>								D0M015FQE11	D0M015FQE31
Multistrada 1200	XD0M026FFX31								
Hypermotard 06>	D0M021FFX31							D0M021FQE11	
848 08>		D0M023FQM11	D0M023FQM31						
Hypermotard 796 09>						D0M025EQF11	D0M025EQF31		
Streetfighter 09>		D0M024FSM11	D0M024FSM31					D0M024FQE11	
	* NON HANNO L'INTERASSE REGOLABILE - WITHOUT ADJUSTABLE LENGHT - SIN INTEREJE VARIABLE								

GILERA

Nexus 500 ie 04>								GIL0M001FQE11*	
	* NON HANNO L'INTERASSE REGOLABILE - WITHOUT ADJUSTABLE LENGHT - SIN INTEREJE VARIABLE								

HONDA

CR80 05>				H0M054FQT11					
CRF 450 04>				H0M049FQT11					
RS 125 GP 95>		H0M0040FSM11	H0M0040FSM31						
NSF 250 Moto3 11>	H0M0063FFX31	H0M0063FSM11	H0M0063FSM31						
SH 125/150 04>								H0M001CKB01* € 255 TWIN	
SH 300 06>								H0M001CKB02* € 255 TWIN	
VFR 400 R 94>				H0M038FQT11	H0M038FQT31			H0M038FQE11	H0M038FQE31
VF 500 85>				H0M003FQT11				H0M003FQE11	
VFR 750 88>89 (RC30)				H0M020FQT11	H0M020FQT31			H0M020FQE11	H0M020FQE31
VFR 750 F 90>93				H0M004FQT11				H0M004FQE11	
VFR 750 (RC36) 90>93				H0M021FQT11	H0M021FQT31			H0M021FQE11	H0M021FQE31
VFR 750 94>97				H0M031FQT11	H0M031FQT31			H0M031FQE11	H0M031FQE31
VFR 800 98>01				H0M029FQT11	H0M029FQT31			H0M029FQE11	H0M029FQE31
VFR 800 02>				H0M005FQT11	H0M005FQT31			H0M005FQE11	H0M005FQE31
VFR1200F 10>				H0M062FQT11	H0M062FQT31			H0M062FQE11	H0M062FQE31
VTR 1000 Firestorm 97>				H0M027FQT11	H0M027FQT31			H0M027FQE11	H0M027FQE31
VTR 1000 SP1/SP2 00		H0M042FSM11	H0M042FSM31					H0M042FQE11	
Hornet 600 98>06				H0M035FQT11	H0M035FQT31	H0M035EQF11	H0M035EQF31	H0M035FQE11	H0M035FQE31
Hornet 600 07>	H0M059FFX31	H0M059FSM11	H0M059FSM31	H0M059FQT11	H0M059FQT31	H0M059EQF11	H0M059EQF31	H0M059FQE11	H0M059FQE31
Hornet 900 02>				H0M044FQT11	H0M044FQT31			H0M044FQE11*	H0M044FQE31*
Integra 700						H0M066EQF11	H0M066EQF31	H0M066FQE11	H0M066FQE31
Crosstourer 1200				**H0M075FQT11**	**H0M075FQT31**			**H0M075FQE11**	**H0M075FQE31**
CBR 600 F 87>90				H0M017FQT11				H0M017FQE11*	
CBR 600 F 91>94				H0M018FQT11				H0M018FQE11	
CBR 600 F 95>98				H0M019FQT11				H0M019FQE11	
CBR 600 F 99>02				H0M030FQT11	H0M030FQT31			H0M030FQE11	H0M030FQE31
CBR 600 F 03>				H0M030FQT11				H0M030FQE11	
CBR 600 RR 03>04		H0M045FSM11	H0M045FSM31	H0M045FQT11					
CBR 600 RR 05>06		H0M056FSM11	H0M056FSM31	H0M056FQT11					
CBR 600 RR 07> ABS								H0M057FQE11	
CBR 600 RR 07> NO ABS	H0M057FFX31	H0M057FSM11	H0M057FSM31					H0M057FQE11	
	* NON HANNO L'INTERASSE REGOLABILE - WITHOUT ADJUSTABLE LENGHT - SIN INTEREJE VARIABLE								

i prezzi sono iva esclusa
the prices are without vat
el iva no está en los precios

Gubellini

MARCA BRAND MARCA	FFX31	FSM11	FSM31	FQT11	FQT31	EQF11	EQF31	FQE11	FQE31
	HYDR PRELOAD	ADJ PRELOAD	HYDR PRELOAD	ADJ PRELOAD	ADJ PRELOAD	ADJ PRELOAD	ADJ PRELOAD	ADJ PRELOAD	ADJ PRELOAD
	1.150€	830€	1.040€	720€	930€	625€	835€	510€	720€
HONDA									
CBF 600 04>07				H0M050FQT11				H0M050FQE11	
CBR 900 RR 92>95				H0M026FQT11				H0M026FQE11	
CBR 900 RR 96>97				H0M028FQT11	H0M028FQT31			H0M028FQE11*	H0M028FQE31*
CBR 900 RR 98>99		H0M036FSM11	H0M036FSM31	H0M036FQT11	H0M036FQT31			H0M036FQE11	H0M036FQE31
CBR 900 RR 00>01				H0M041FQT11	H0M041FQT31			H0M041FQE11	H0M041FQE31
CBR 900 RR 02>		H0M043FSM11	H0M043FSM31	H0M043FQT11	H0M043FQT31			H0M043FQE11	H0M043FQE31
CBR 1000 RR 04>05		H0M048FSM11	H0M048FSM31						
CBR 1000 RR 06>07		H0M051FSM11	H0M051FSM31						
CBR 1000 RR 08>		H0M058FSM11	H0M058FSM31					H0M058FQE11*	
CBF 1000 06>09				H0M052FQT11				H0M052FQE11	
CBF 1000 10>				H0M070FQT11	H0M070FQT31			H0M070FQE11	H0M070FQE31
CB 1000 R 08>				H0M060FQT11	H0M060FQT31	H0M060EQF11	H0M060EQF31	H0M060FQE11	H0M060FQE31
CBR 1100 XX 97>				H0M039FQT11	H0M039FQT31			H0M039FQE11	H0M039FQE31
CBX400 03>								H0064FQE11	
CBX400 F								H0M069FQE11	
CBX550								H0M072FQE11	
CBX750 F / F2								H0M071FQE11	
CBX 1000 81>								H0M001FQE11	
VT600 C Shadow 88>								H0M015FQE11*	
NX Dominator 650 95>				H0M046FQT11	H0M046FQT31			H0M046FQE11	H0M046FQE31
XL 600 V Transalp 89>99				H0M014FQT11				H0M014FQE11	
XL 650 V Transalp 00>07				H0M047FQT11	H0M047FQT31			H0M047FQE11*	H0M047FQE31*
XL 700 V Transalp 08>								H0M061FQE11	H0M061FQE31
XLV 1000 Varadero 99>				H0M037FQT11*	H0M037FQT31*			H0M037FQE11*	H0M037FQE31*
XRV A.Twin 650/750 88>92				H0M022FQT11	H0M022FQT31			H0M022FQE11	H0M022FQE31
XRV A.Twin 750 92>02				H0M002FQT11				H0M002FQE11	
X-Eleven 1100								H0M065FQE11	
	* NON HANNO L'INTERASSE REGOLABILE - WITHOUT ADJUSTABLE LENGHT - SIN INTEREJE VARIABLE								
KAWASAKI									
D Tracker 250 03>		K0M003FSM11						K0M003FQE11	
ER-6 N/F 05>								K0M035FQE11	
KLE 500 92>07				K0M005FQT11				K0M005FQE11	
KLR 600/E 84>				K0M008FQT11				K0M008FQE11	
KLR 600 91>92								K0M002FQE11	
	* NON HANNO L'INTERASSE REGOLABILE - WITHOUT ADJUSTABLE LENGHT - SIN INTEREJE VARIABLE								

KAWASAKI									
KLR 650/Tengai 87>94				K0M009FQT11				K0M009FQE11	
GPZ 600 R Ninja 84>				K0M006FQT11	K0M006FQT31			K0M006FQE11*	K0M006FQE31*
GPZ 750/900 R 17 wheel				K0M026FQT11	K0M026FQT31			K0M026FQE11*	K0M026FQE31*
GPZ 750/900 R 84>				K0M025FQT11	K0M025FQT31			K0M025FQE11*	K0M025FQE31*
Ninja 250 R 07>						K0M049EQF11			
Versys 06>								K0M038FQE11	K0M038FQE31
ZZR 250 98>				K0M039FQT11				K0M039FQE11	
ZZR 600 90>92				K0M007FQT11	K0M007FQT31			K0M007FQE11	K0M007FQE31
ZZR 1100 93>01				K0M018FQT11	K0M018FQT31			K0M018FQE11	
ZZR 1200 02>				K0M030FQT11	K0M030FQT31	K0M030EQF11	K0M030EQF31	K0M030FQE11	K0M018FQE31
ZZR 1400 06>		K0M045FSM11	K0M045FSM31					K0M045FQE11*	K0M045FQE31*
ZRX 400 94>		K0M031FSM11						K0M031FQE11	K0M030FQE31
ZR7 99>				K0M022FQT11				K0M022FQE11*	
ZX6R Ninja 95>97				K0M012FQT11				K0M012FQE11	
ZX6R Ninja 98>99		K0M014FSM11		K0M014FQT11				K0M014FQE11	
ZX6R Ninja 00>01		K0M021FSM11	K0M021FSM31	K0M021FQT11				K0M021FQE11	
ZX6R (636) 02		K0M027FSM11	K0M027FSM31	K0M027FQT11				K0M027FQE11	
ZX6RR-ZX6R (636) 03>04		K0M028FSM11	K0M028FSM31	K0M028FQT11				K0M028FQE11	
ZX6RR/ZX6R (636) 05>06		K0M034FSM11	K0M034FSM31			K0M034EQF11		K0M034FQE11	
ZX6R 07>08		K0M040FSM11	K0M040FSM31					K0M040FQE11	
ZX6R 09>	K0M044FFX31	K0M044FSM11	K0M044FSM31						
ZX7 R Ninja 96>		K0M013FSM11	K0M013FSM31	K0M013FQT11	K0M013FQT31			K0M013FQE11	K0M013FQE31
ZXR 750 Stinger 89>90				K0M019FQT11				K0M019FQE11	
ZXR 750 91>95				K0M010FQT11				K0M010FQE11	
ZXR 750 RR 91>95		K0M011FSM11		K0M011FQT11				K0M011FQE11	
ZX9R Ninja 98>99		K0M015FSM11	K0M015FSM31	K0M015FQT11	K0M015FQT31	K0M015EQF11	K0M015EQF31	K0M015FQE11	K0M015FQE31
ZX9R Ninja 00>03		K0M020FSM11	K0M020FSM31	K0M020FQT11	K0M020FQT31			K0M020FQE11	K0M020FQE31
ZX10 R 04>05		K0M032FSM11	K0M032FSM31						
ZX10 R 06>07		K0M036FSM11	K0M036FSM31						
ZX10 R 08>10		K0M042FSM11	K0M042FSM31						
ZX10 R 11>	K0M047FFX31								
ZX 12R 00>01		K0M024FSM11	K0M024FSM31					K0M024FQE11	
Z750 04>06		K0M033FSM11	K0M033FSM31	K0M033FQT11	K0M033FQT31			K0M033FQE11*	K0M033FQE31*
Z750 07>10		K0M041FSM11		K0M041FQT11		K0M041EQF11	K0M041EQF31	K0M041FQE11	K0M041FQE31
Z750 R 11>	*IN PREPARAZIONE / COMING SOON / EN PREPARACIÓN*								
Z1000 03>06		K0M029FSM11						K0M029FQE11*	
Z1000 07>09		K0M043FSM11				K0M043EQF11		K0M043FQE11	
Z1000 10>				K0M046FQT11	K0M046FQT31	K0M046EQF11	K0M046EQF31	K0M046FQE11	K0M046FQE31
Z1000 SX 11>				K0M048FQT11	K0M048FQT31	K0M048EQF11	K0M048EQF31	K0M048FQE11	K0M048FQE31
	* NON HANNO L'INTERASSE REGOLABILE - WITHOUT ADJUSTABLE LENGHT - SIN INTEREJE VARIABLE								
KTM									
65 CC. 05>				KTM0M001FQT11				KTM0M001FQE11	
RC8	KTM0M002FFX31			KTM0M002FQT11	KTM0M002FQT31				
Duke 690						KTM0M003EQF11			
MOTO GUZZI									
V11				G0M001FQT11				G0M001FQE11	
MV AGUSTA *(solo con scarico racing - only with racing exaust)*									
F3	MV0M003FFX31								
F4 750/1000 05>		MV0M001FSM11	MV0M001FSM31						
Brutale		MV0M002FSM11	MV0M002FSM31						
Brutale 800 13>	MV0M004FFX31								
Brutale 675 13>	MV0M005FFX31								
PIAGGIO									
ZIP SP ant/front		P0M002FSM11 € 515							
ZIP SP post/rear		P0M003FSM11 € 515							

i prezzi sono iva esclusa
the prices are without vat
el iva no está en los precios

Gubellini

MARCA BRAND MARCA	FFX31	FSM11	FSM31	FQT11	FQT31	EQF11	EQF31	FQE11	FQE31
	HYDR PRELOAD	ADJ PRELOAD	HYDR PRELOAD	ADJ PRELOAD	ADJ PRELOAD	ADJ PRELOAD	ADJ PRELOAD	ADJ PRELOAD	ADJ PRELOAD
	1.150€	830€	1.040€	720€	930€	625€	835€	510€	720€
SUZUKI									
Burgman 250 98>								S0M037FQE11*	
Burgman 400 98>								S0M037FQE11*	
DR 350 S 89>94				S0M029FQT11				S0M029FQE11	
DR 600								S0M044FQE11	
DR600 84>				S0M008FQT11				S0M008FQE11	
GSF Bandit 1200 01>05				S0M033FQT11	S0M033FQT31			S0M033FQE11	S0M033FQE31
GSF Bandit 1200 06>	*IN PREPARAZIONE / COMING SOON / EN PREPARACIÓN*								
GSF Bandit 1200 96>00				S0M018FQT11	S0M018FQT31			S0M018FQE11*	S0M018FQE31*
GSF Bandit 400 89>91				S0M027FQT11				S0M027FQE11	
GSF Bandit 400/600 91/95								S0M006FQE11	
GSF Bandit 600 95>04				S0M028FQT11	S0M028FQT31			S0M028FQE11*	S0M028FQE31
GSF Bandit 650 05>				S0M055FQT11	S0M055FQT31			S0M055FQE11	S0M055FQE31
GSF 500 03>								S0M054FQE11*	
GSR 600 06>		S0M045FSM11	S0M045FSM31	S0M045FQT11	S0M045FQT31	S0M045EQF11	S0M045EQF31	S0M045FQE11	S0M045FQE31
GSR 750 11>		S0M056FSM11	S0M056FSM31			S0M056EQF11	S0M056EQF31		
Gladius 650 09>				S0M053FQT11	S0M053FQT31			S0M053FQE11	S0M053FQE31
GSX 1100 EF 83>				S0M014FQT11				S0M014FQE11	
GSX 1100 FJ 88>				S0M015FQT11				S0M015FQE11	
GSX 1100 R 86>88				S0M004FQT11				S0M004FQE11	
GSX 1100 R 89>				S0M016FQT11	S0M016FQT31			S0M016FQE11	S0M016FQE31
GSX Hayabusa 1300 R		S0M050FSM11	S0M050FSM31						
GSX-R 1000 01>04		S0M035FSM11	S0M035FSM31						
GSX-R 1000 05>06		S0M036FSM11	S0M036FSM31						
GSX-R 1000 07>08		S0M046FSM11	S0M046FSM31						
GSX-R 1000 09>11		S0M051FSM11	S0M051FSM31						
GSX-R 1000 12>	S0M059FFX31	S0M059FSM11	S0M059FSM31						
GSX-R 600 97>00		S0M010FSM11	S0M010FSM31	S0M010FQT11				S0M010FQE11	
GSX-R 600 01>03		S0M032FSM11	S0M032FSM31	S0M032FQT11	S0M032FQT31				
GSX-R 600 04>05		S0M040FSM11	S0M040FSM31						
GSX-R 600 06>07		S0M041FSM11	S0M041FSM31						
GSX-R 600 08>10		S0M047FSM11	S0M047FSM31						
GSX-R 600 11>		S0M057FSM11	S0M057FSM31						
GSX-R 750 85>87				S0M011FQT11	S0M011FQT31			S0M011FQE11	S0M011FQE31
GSX-R 750 90>95				S0M012FQT11	S0M012FQT31			S0M012FQE11	

* NON HANNO L'INTERASSE REGOLABILE - WITHOUT ADJUSTABLE LENGHT - SIN INTEREJE VARIABLE

SUZUKI									
GSX-R 750 96>99					S0M013FQT31			S0M013FQE11	S0M013FQE31
GSX-R 750 00>03		S0M031FSM11	S0M031FSM31					S0M031FQE11	
GSX-R 750 04>05		S0M040FSM11	S0M040FSM31						
GSX-R 750 06>07		S0M042FSM11	S0M042FSM31						
GSX-R 750 08>10		S0M048FSM11	S0M048FSM31						
GSX-R 750 11>		S0M058FSM11	S0M058FSM31						
RF 900 94>96								S0M019FQE11	
RGV 250 Gamma 89>				S0M007FQT11	S0M007FQT31			S0M007FQE11	S0M007FQE31
RG 500 GAMMA						S0M061EQF11			
SV 650 S 03>				S0M038FQT11	S0M038FQT31			S0M038FQE11	S0M038FQE31
SV 650 S 99>02				S0M030FQT11	S0M030FQT31			S0M030FQE11	S0M030FQE31
SV-1000 03>		S0M039FSM11	S0M039FSM31	S0M039FQT11	S0M039FQT31			S0M039FQE11	S0M039FQE31
TL-1000 S 98> (no rotativo)				S0M034FQT11				S0M034FQE11*	
V Strom DL 650 02> no abs				S0M049FQT11	S0M049FQT31	S0M049EQF11	S0M049EQF31	S0M049FQE11	S0M049FQE31
V Strom DL 1000 no abs				S0M052FQT11	S0M052FQT31			S0M052FQE11	S0M052FQE31
	* NON HANNO L'INTERASSE REGOLABILE - WITHOUT ADJUSTABLE LENGHT - SIN INTEREJE VARIABLE								
TRIUMPH									
Daytona 675 06>08		T0M004FSM11	T0M004FSM31						
Daytona 675 09>		T0M008FSM11	T0M008FSM31						
Legend 900 TT				T0M001FQT11				T0M001FQE11	
Speedtriple 1050 05>07		T0M003FSM11	T0M003FSM31					T0M003FQE11	
Speedtriple 1050 08>10		T0M006FSM11	T0M006FSM31					T0M006FQE11	
Speedtriple 1050 11>	*IN PREPARAZIONE / COMING SOON / EN PREPARACIÓN*								
Speedtriple 955i 00>04				T0M002FQT11	T0M002FQT31			T0M002FQE11	
Streettriple 675/R 08>		T0M005FSM11	T0M005FSM31					T0M005FQE11*	T0M005FQE31*
Tiger 800 11>	*IN PREPARAZIONE / COMING SOON / EN PREPARACIÓN*								
Tiger 1050 06>		T0M009FSM11	T0M009FSM31					T0M009FQE11	T0M009FQE31
Thunderbird 900 Sport				T0M010FQT11					
	* NON HANNO L'INTERASSE REGOLABILE - WITHOUT ADJUSTABLE LENGHT - SIN INTEREJE VARIABLE								
VYRUS									
Ant/front 04>		V0M003FSM11							
Post/rear 04>		V0M004FSM11							
VOR									
570 05>				V0R0M001FQT11					
YAMAHA									
Jog 50 R 02>		Y0M051FSM11 € 515							
FJ 1100 84>87								Y0M003FQE11*	
FJ 1200 84>87				Y0M018FQT11	Y0M018FQT31			Y0M018FQE11	Y0M018FQE31
FJ 1200 88>90				Y0M031FQT11	Y0M031FQT31			Y0M031FQE11*	Y0M031FQE31*
FJR 1300 01>03				Y0M042FQT11	Y0M042FQT31			Y0M042FQE11	
FJR 1300 04> no abs		Y0M052FSM11	Y0M052FSM31					Y0M052FQE11	Y0M052FQE31
FJR 1300 04> abs								Y0M053FQE11	
FZ 750 85>86				Y0M012FQT11	Y0M012FQT31			Y0M012FQE11*	Y0M012FQE31
FZ 750/1000 Genesis 87>				Y0M028FQT11	Y0M028FQT31			Y0M028FQE11	Y0M028FQE31
FZS 600 Fazer 98>04		Y0M024FSM11		Y0M024FQT11	Y0M024FQT31			Y0M024FQE11*	Y0M024FQE31*
FZ6/Fazer 04>		Y0M035FSM11		Y0M035FQT11	Y0M035FQT31	Y0M035EQF11	Y0M035EQF31	Y0M035FQE11	Y0M035FQE31
FZR 1000 Exup 89>				Y0M016FQT11	Y0M016FQT31			Y0M016FQE11	Y0M016FQE31
FZR 400 88>93				Y0M007FQT11				Y0M007FQE11*	
FZR 600 88>93				Y0M007FQT11				Y0M007FQE11*	
FZR 600 R 94>				Y0M017FQT11				Y0M017FQE11	
FZ8 10>				Y0M050FQT11	Y0M050FQT31	Y0M050EQF11	Y0M050EQF31	Y0M050FQE11	Y0M050FQE31
FZ1 1000 Fazer 06>				Y0M037FQT11	Y0M037FQT31	Y0M037EQF11	Y0M037EQF31	Y0M037FQE11	Y0M037FQE31
FZS 1000 Fazer 00>05		Y0M032FSM11		Y0M032FQT11	Y0M032FQT31			Y0M032FQE11*	Y0M032FQE31*
RD350								Y0M006FQE11	
TDM 850 89>95				Y0M015FQT11	Y0M015FQT31			Y0M015FQE11	Y0M015FQE31
	* NON HANNO L'INTERASSE REGOLABILE - WITHOUT ADJUSTABLE LENGHT - SIN INTEREJE VARIABLE								

i prezzi sono iva esclusa
the prices are without vat
el iva no está en los precios

Gubellini

MARCA BRAND MARCA	FFX31	FSM11	FSM31	FQT11	FQT31	EQF11	EQF31	FQE11	FQE31
	HYDR PRELOAD	ADJ PRELOAD	HYDR PRELOAD	ADJ PRELOAD	ADJ PRELOAD	ADJ PRELOAD	ADJ PRELOAD	ADJ PRELOAD	ADJ PRELOAD
	1.150€	830€	1.040€	720€	930€	625€	835€	510€	720€
YAMAHA									
TDM 850 96>01				Y0M019FQT11	Y0M019FQT31			Y0M019FQE11	Y0M019FQE31
TDM 900 02>		Y0M046FSM11		Y0M046FQT11	Y0M046FQT31			Y0M046FQE11	Y0M046FQE31
TT 350 86>93				Y0M021FQT11				Y0M021FQE11	
TT 600 R 98>				Y0M033FQT11				Y0M033FQE11	
TZR 125 93>								Y0M005FQE11	
XJ900 S Diversion 95>97				Y0M020FQT11				Y0M020FQE11	
XJ600 S Diversion 91>				Y0M010FQT11				Y0M010FQE11	
XJ6 / Diversion 09>				Y0M049FQT11*	Y0M049FQT31*			Y0M049FQE11*	Y0M049FQE31*
XT 600/660 E-K 90>				Y0M009FQT11				Y0M009FQE11*	
XT 600 Teneré 83>89				Y0M008FQT11				Y0M008FQE11	
XTZ 660 98>03				Y0M004FQT11				Y0M004FQE11	
XTZ 660 04>05				Y0M041FQT11				Y0M041FQE11	
XTZ 750 SuperTeneré 86>				Y0M013FQT11	Y0M013FQT31			Y0M013FQE11*	Y0M013FQE31*
XVS 1100 Dragstar								Y0M043FQE11	
XVS 1600 Wildstar 99>								Y0M044FQE11*	
YZ 450 04>				Y0M036FQT11				Y0M036FQE11	
YZF 1000 Thunderace 96>		Y0M026FSM11	Y0M026FSM31	Y0M026FQT11	Y0M026FQT31			Y0M026FQE11	Y0M026FQE31
YZF 750 93>				Y0M014FQT11				Y0M014FQE11	
YZF R1 98>01		Y0M025FSM11	Y0M025FSM31	Y0M025FQT11					
YZF R1 02>03		Y0M030FSM11	Y0M030FSM31						
YZF R1 04>05		Y0M034FSM11	Y0M034FSM31	Y0M034FQT11					
YZF R1 06		Y0M039FSM11	Y0M039FSM31						
YZF R1 07>08		Y0M045FSM11	Y0M045FSM31						
YZF R1 09>	COMING SOON	Y0M048FSM11	Y0M048FSM31						
YZF R6 99>02		Y0M027FSM11	Y0M027FSM31					Y0M027FQE11	
YZF R6 03>05		Y0M029FSM11	Y0M029FSM31					Y0M029FQE11	
YZF R6 06>07		Y0M038FSM11	Y0M038FSM31						
YZF R6 08>	Y0M047FFX31	Y0M047FSM11	Y0M047FSM31						
YZF-600 Thundercat 94>		Y0M023FSM11		Y0M023FQT11				Y0M023FQE11	
	* NON HANNO L'INTERASSE REGOLABILE - WITHOUT ADJUSTABLE LENGHT - SIN INTEREJE VARIABLE								
LOTUS AUTO									
Ant/front 04>								L0M001FQE11*	
Post/rear 04>								L0M002FQE11*	
	* NON HANNO L'INTERASSE REGOLABILE - WITHOUT ADJUSTABLE LENGHT - SIN INTEREJE VARIABLE								

LAMELLE PER AMMORTIZZATORI
SHOCK ABSORBERS SHIMS
LÁMINAS PARA AMORTIGUADORES

0,8€ / cad.

i prezzi sono iva esclusa
the prices are without vat
el iva no está en los precios

SPESSORE THICKNESS ESPESOR	0,10 mm	0,15 mm	0,20 mm	0,30 mm	0,40 mm	0,60 mm	0,90 mm
Ø 10 int. Ø ext. mm.	cod.	cod.	cod.	cod.	cod.	cod.	cod.
15				YC-0140022		YC-0140109	YC-0140108
17	YC-0140033	YC-0140034	YC-0140035	YC-0140036			
18			YC-0140043				
19	YC-0140048	YC-0140049	YC-0140050	YC-0140051			
22	YC-0140058	YC-0140059	YC-0140060	YC-0140061			
24	YC-0140062	YC-0140063	YC-0140064	YC-0140065	YC-0140240		
26	YC-0140066	YC-0140067	YC-0140068	YC-0140069			
28	YC-0140070	YC-0140071	YC-0140072	YC-0140073			
29	YC-0140249	YC-0140250	YC-0140251				
30	YC-0140074	YC-0140075	YC-0140076	YC-0140077			
32	YC-0140078	YC-0140079	YC-0140080	YC-0140081			
34	YC-0140261	YC-0140082	YC-0140083	YC-0140084	YC-0140085		
36	YC-0140265	YC-0140086	YC-0140087	YC-0140088	YC-0140089		
38		YC-0140090	YC-0140091	YC-0140092	YC-0140093		
41		YC-0140094	YC-0140095	YC-0140096	YC-0140097		

Ø 12 int. Ø ext. mm.	cod.	cod.	cod.	cod.	cod.	cod.	cod.
16	YC-0140272	YC-0140273	YC-0140274				
17	YC-0140275	YC-0140276	YC-0140277				
18	YC-0140278	YC-0140279	YC-0140280				
19	YC-0140281	YC-0140282	YC-0140283				
20	YC-0140284	YC-0140285	YC-0140286				
21	YC-0140287	YC-0140288	YC-0140289				
22	YC-0140290	YC-0140291	YC-0140292				
23	YC-0140293	YC-0140294	YC-0140295				
24	YC-0140296	YC-0140297	YC-0140298				
26	YC-0140299	YC-0140300	YC-0140301	YC-0140302			
28	YC-0140303	YC-0140304	YC-0140305				
30	YC-0140306	YC-0140307	YC-0140308				
32	YC-0140309	YC-0140310	YC-0140311				
34	YC-0140312	YC-0140313	YC-0140314				
36	YC-0140315	YC-0140316	YC-0140317				
38	YC-0140318	YC-0140319	YC-0140320				
40	YC-0140321	YC-0140322	YC-0140323				

Lamelle in acciaio armonico per ottimizzare le tarature idrauliche di ammortizzatori e forcelle.

Quantità minima di acquisto per tipo: 50 pezzi.

Harmonic steel thin plates to optimize the dampers and forks hydraulic setting.

Min. purchase: 50 pcs.

Láminas de acero armónico para optimizar los calibrados hidráulicos de amortiguadores y horquillas.

Cantidad mínima de compra por tipo: 50 piezas.

MOLLE PER AMMORTIZZATORI
SHOCK ABSORBERS SPRINGS
MUELLES PARA AMORTIGUADORES

99€

CODICE CODE CODIGO	LUNGHEZZA LENGHT LONGITUD mm.	RIGIDITÀ STIFFNESS RIGIDEZ Kg/mm.	Ø INT.mm.
150 070 570	150	7,0	57
150 075 570	150	7,5	57
150 078 570	150	7,8	57
150 080 570	150	8,0	57
150 082 570	150	8,2	57
150 085 570	150	8,5	57
150 100 570	150	10,0	57
150 105 570	150	10,5	57
150 110 570	150	11,0	57
150 135 570	150	13,5	57
150 145 570	150	14,5	57
150 150 570	150	15,0	57
150 167 570	150	16,7	57
150 215 570	150	21,5	57
160 070 570	160	7,0	57
160 075 570	160	7,5	57
160 080 570	160	8,0	57
160 085 570	160	8,5	57
160 087 570	160	8,7	57
160 135 570	160	13,5	57
170 055 570	170	5,5	57
170 065 570	170	6,5	57
170 068 570	170	6,8	57
170 071 570	170	7,1	57
170 074 570	170	7,4	57
170 078 570	170	7,8	57

CODICE CODE CODIGO	LUNGHEZZA LENGHT LONGITUD mm.	RIGIDITÀ STIFFNESS RIGIDEZ Kg/mm.	Ø INT.mm.
170 085 570	170	8,5	57
170 090 570	170	9,0	57
170 095 570	170	9,5	57
170 100 570	170	10,0	57
170 105 570	170	10,5	57
170 125 570	170	12,5	57
180 075 570	180	7,5	57
180 137 570	180	13,7	57
180 175 570	180	17,5	57
200 085 570	200	8,5	57
220 080 570	220	8,0	57
255 055 570	255	5,5	57
240 073 570	240	7,3	57
240 090 570	240	9,0	57
275 050 570	275	5,0	57
330 015 570	330	1,5-1,8	57

Le molle sono costruite in speciale acciaio svedese pretemprato Le lavorazioni prevedono specifici trattamenti che garantiscano costante qualità nel tempo. Ogni molla viene inoltre sottoposta a una apposita marcatura che mostra caratteristiche e costante elastica.

The springs are made with special pre-hardened Swedish steel. The processing is made using specific treatments that grant constant quality in time. Every spring undergoes a special marking that shows characteristic and constant springy.

Los muelles están fabricados con especial acero sueco pre-templado. Las mecanizaciones prevén tratamientos específicos que garantizan una calidad constante en el tiempo. Cada muelle, además, es sometido a un específico marcado que indica características y constante elástica.

BPS-480

BANCO PROVA SOSPENSIONI
SUSPENSION TEST STAND
BANCO DE PRUEBAS SUSPENSIONES

16.800€

i prezzi sono iva esclusa
the prices are without vat
el iva no está en los precios

NO sconto - NO discount - NO descuento

Gubellini ha messo in gioco la competenza e l'esperienza di trent'anni di corse (dove un setting più o meno riuscito fa la differenza tra vincere o perdere una gara) per offrire un prodotto esclusivo. Un prodotto sia per le competizioni, dove è tutto portato all'estremo, che per gli usi stradali sportivi, dove un settaggio corretto contribuisce a una maggiore sicurezza e piacere di guida.
Grazie a una costruzione e a un'interfaccia della massima efficienza, si possono valutare velocemente le caratteristiche della sospensione, e altrettanto rapidamente il risultato delle modifiche fatte per migliorare il setting in base all'esperienza acquisita.

Gubellini has put in this new suspension test stand his thirty years old racing experience (where a very successful setting makes the difference between winning or loosing) in order to launch a very new exclusive product. An uselful product wheter in competition, where everything is pushed to the extreme, or in sports and road uses where a correct setting gives a safer and more pleasant driving. Thanks to a new construction and a very efficient interface you can quickly evaluate the shock absorber characteristics and, as much quickly, the result of the changes made to improve te setting according to the acquired experience.

Gubellini ha puesto en campo los conocimientos y la experiencia de treinta años de carreras (en las cuales una buena o una mala puesta a punto puede determinar la diferencia entre ganar o perder una carrera) para ofrecer un producto exclusivo. Un producto válido tanto para las competiciones, donde todo es extremo, como para la conducción deportiva por carretera, en donde una puesta a punto correcta significa mayor seguridad y disfrute al conducir. Gracias a una fabricación y a un interfaz de máxima eficiencia, se pueden evaluar rápidamente las características de la suspensión, así como también el resultado de las modificaciones efectuadas para mejorar la puesta a punto basada en la experiencia adquirida.

CARATTERISTICHE DEL BANCO PROVA BPS-480:

- attrezzatura nata per le corse, facilmente trasportabile grazie alle ruote pivottanti;
- fornito completo di computer di ultima generazione, software già installato, monitor LCD, tastiera, mouse e stampante;
- fornito di kit completo di adattatori per il montaggio di forcelle e monoammortizzatori;
- massima praticità e velocità di utilizzo senza l'uso di attrezzi;
- corsa impostabile da 0 a 120 mm;
- dotato di sensori e protezioni di sicurezza, con certificazione CE;
- I dati acquisiti possono essere salvati come files, archiviati, confrontati e gestiti in un proprio databese;
- GRAFICO LINEARE CON VELOCITÀ (MM/SEC) E CARICO (KG/FORZA);
- GRAFICO CIRCOLARE (DETTO UOVO) CHE INDICA LA FORZA VERSO CORSA;
- GRAFICO SINUSOIDALE;
- GRAFICI SOVRAPPOSTI DI TARATURE DIVERSE.

CHARACTERISTICS OF THE TEST STAND BPS–480:

- this equipment is meant for races, easily conveyable thanks to its invaring wheels;
- furnished with a last generation computer with a software already installed, a LCD monitor, keyboard, mouse and printer;
- furnished with a kit of adapters to install the forks and the monoshock absorbers;
- no tools required - the maximum convenience and speed in using;
- a planning out stroke from 0 to 120 mm;
- equipped with sensors and safety protection, EC certified;
- The acquired data can be saved as files, stored up, compared and organized to make a personal database;
- LINEAR GRAPH AT A SPEED OF (MM/SEC) AND LOAD (KG/STRENGHT);
- CIRCULAR GRAPH (CALLED EGG) THAT INDICATES STRENGTH VS STROKE:
- SINUSOIDAL GRAPHIC;
- OVERLAPPING GRAPHICS OF DIFFERENT SETTINGS.

CARACTERÍSTICAS DEL BANCO DE PRUEBAS BPS-480:

- equipamiento creado para las carreras, muy fácil de transportar gracias a las ruedas pivotantes.
- se entrega completo de ordenador de última generación, software ya instalado, pantalla LCD, teclado, ratón e impresora.
- kit de adaptadores para el montaje de horquillas y monoamortiguadores;
- máxima practicidad y velocidad de utilización sin usar herramientas.
- carrera que se puede programar de 0 a 120 mm;
- sensores y protecciones de seguridad certificados CE;
- Los datos se pueden guardar como archivos informáticos, registrados, cotejados y gestionados para crearse una base de datos;
- GRÁFICO LINEAL QUE INDICA LA VELOCIDAD (MM/SEG.) Y LA CARGA (KG/FUERZA);
- GRÁFICO CIRCULAR (EN FORMA DE HUEVO) QUE INDICA FUERZA VS CARRERA;
- GRÁFICO SINUSOIDAL;
- GRÁFICOS SOBREPUESTOS QUE INDICAN VARIOS CALIBRADOS.

PM01

PROVAMOLLE
SPRING TESTER
TEST PARA MUELLES

1.980€

NO sconto - NO discount - NO descuento

Un'altra innovazione della FG Gubellini: un inedito provamolle. Sempre più necessario in un mondo dove la messa a punto del veicolo richiede delle certezze e professionalità.
Già usato da anni all'interno della fabbrica è stato prodotto in serie x tutti gli utenti.
Ha la possibilità di testare sia molle da mono che da forcelle in modo totalmente automatico.
Rileva la costante della molla K ogni dieci millimetri facendola apparire sul display.
Rileva i dati, li memorizza e permette di visualizzare l'andamento della costante nel tratto della molla testata, ricavando anche una media dei dati rilevati.
Si ha un valore ogni 10mm (memorizzato e visualizzabile a piacimento).
Il software è stato progettato interamente dalla FG Gubellini, ed è dotato di presa USB x il collegamento con il computer.

Another innovation from FG Gubellini. It's a unique spring tester, extremely necessary in a world where the setting of a motorcycle requires certainty and professional.
It allows to test springs from monoshock and from front fork in a full automatically way.
It measures the constant of spring (K) every 10 millimeters making appear on display.
It stores data, allows you to print the development of spring's constant in the test; it create a media. Software fully developed by fg gubellini. With USB to connection with computer.

Otra nueva innovacion del FG Gubellini. Se trate del inedito test muelle. Muy necesario en un mundo donde la puesta a punto del veiculo necesita de certezas y profesionalidad.
Usado hace anos dentro de la fabrica ha sido un producto en serie para todos los usuarios.
Releva la costante del muelle K cada diez milimetros haciendola aparecer, de la manera sencilla, en el display digital. Memoriza y releva los datos y permite de visualizar los parametros del muelle testado, creando ademas una media de los datos rilevados.
Si tiene un valor cada 10mm (memorizado y visible). El software ha estado proyectado enteramente del FG Gubellini. Dotado de conexion USB para poder conectarse con el ordenor.

SM02

SMONTAMOLLE PER AMMORTIZZATORI
SPRING REMOVER FOR SHOCK ABSORBERS
DESMONTA MUELLES PARA AMORTIGUADORES
Ø EST. MAX 95 MM

200€

NO sconto - NO discount - NO descuento

Smontamolle universale per monoammortizzatori, con martinetto idraulico per una compressione della molla senza sforzo, adatto per molle con diametro esterno fino a 95mm.
Stabile e rapido non necessita di morsa.
A richiesta piattelli per molle di diametro minore di 95 mm.

Universal Spring remover for shock absorbers, with hydraulic jack it allows a easy spring compression. Max esternal spring diameter of 95mm. It don't allows bench vice.
On request cap for spring diameter smaller than 95 mm.

Desmonta muelles universal para mono amortiguadores, con pompa hidraulica para una compresion del muelle sin esfuerzo, adapto para muelle con diametro externo hasta 95 mm.
Estable y rapido, se puede en todas partes.
A elegir anillo para muelle de diametro a medida para cada muelle.

FG Gubellini

FF01

1.390€*

* a partire da
* price from
* precio desde

FF01. FORCELLA COMPLETA

Nuova forcella FG Gubellini per MiniGP, PreGP, PreMoto 3 e Pit Bike, con innovativo sistema idraulico. Disponibile con attacchi per uno o due freni a disco. Diametro steli da 38 mm.

REGOLAZIONI:
- Regolazione idraulica in estensione;
- Regolazione idraulica in compressione;
- Precarico molla.

FF01. COMPLETE FORK

The new fork FG Gubellini, with an innovative hydraulic system. Available for one or two disc brakes. Stems diameter 38 mm.

ADJUSTERS:
- Rebound damping adjuster;
- Compression damping adjuster;
- Spring preload adjuster.

FF01. HORQUILLA COMPLETA

Nueva horquilla FG Gubellini, con innovativo sistema hidráulico. Disponible para una o dos frenos de disco. Barras de 38 mm de diámetro.

REGULACION:
- Precarga muelle;
- Freno hidraulico en compresiòn;
- Freno hidráulica en extension.

Piastra di sterzo e perno ruota non sono compresi.
Triple clamp and pin not included.
La tija de direccion y el bastago no esta incluido.

FF05

2.490€*

* a partire da
* price from
* precio desde

New!

FF05. FORCELLA COMPLETA

Nuova forcella per MOTO3. Nata con una struttura meccanica racing, il diametro del gambale è maggiore dello standard per una grande precisione nella guida. La parte idraulica è contraddistinta dalle cartucce "Pressione Zero" in una versione dedicata alla FF05. Permette una maggiore sensibilità in curva e più sostegno in frenata grazie al suo innovativo sistema idraulico. Ha la possibilità di poter regolare l'altezza della moto senza sfilare la forcella, ma semplicemente agendo sui tappi. Per la versione Top utilizza ergal e titanio per la cartuccia interna.

REGOLAZIONI:
- Regolazione idraulica in estensione;
- Regolazione idraulica in compressione;
- Precarico molla.

FF05. COMPLETE FORK

New Moto3 fork. Born with a mechanical structure for racing, the diameter of the outer tube is larger than the standard forks for a great precision in the guide. The hydraulic part is distinguished from the cartridges "Zero Pressure" in a version for the FF05. It allows greater sensitivity and more support in cornering braking. Also has the possibility of being able to adjust the height of the motorcycle without pull the fork, but simply acting on caps. To the Top version uses aluminum and titanium for the internal cartridge.

ADJUSTERS:
- Rebound damping adjuster;
- Compression damping adjuster;
- Spring preload adjuster.

FF05. HORQUILLA COMPLETA

Nueva horquilla para Moto3. Nace con una estructura mecanica para carreras de motos, el diametro del tubo exterior es mas grande que las horquillas estandar con el resultante una gran precision en la conducción. La parte hidraulica se distingue de los cartuchos "Presion Cero" en una version para el FF05, permite una mayor sensibilidad y mas apoyo en las curvas. Tambièn tiene la posibilidad de ajustar la altura de la motocicleta sin mover las horquilla, sino que simplemente actúa sobre el tapon. Para la version Top se utilizaron ergal y titanio para el cartucho interior.

REGULACION:
- Precarga muelle;
- Freno hidraulico en compresiòn;
- Freno hidráulica en extension.

Piastra di sterzo e perno ruota non sono compresi.
Triple clamp and pin not included.
La tija de direccion y el bastago no esta incluido.

i prezzi sono iva esclusa
the prices are without vat
el iva no está en los precios

FG Gubellini

KIT FORCELLA

I kit forcella FG GUBELLINI SUSPENSION, progettati e realizzati per soddisfare le esigenze in campo agonistico, migliorano la risposta dell'avantreno senza dover sostituire per intero la forcella di serie con conseguenti grossi investimenti o complicate modifiche. In particolare assicurano una risposta più efficace alle regolazioni, più controllo e meno pericolosi "fondocorsa" nella guida. Vengono forniti con un ottimo setting di taratura di base, specifico per ogni modello e modificabile secondo le proprie esigenze, grazie a particolari derivati dalle corse.

FRONT FORK KIT

FG GUBELLINI SUSPENSION fork kits, designed and made to satisfy requirements in the racing field, improve the response of the front end without the need to replace the standard forks completely, (with all the huge investment or complicated modifications that this entails). In particular, the fork kits ensure more effective response to adjustments, more control and fewer dangerous "bottoming-out" incidents when riding. They are supplied with an excellent basic calibration setting, specific for each model and also modifiable according to personal requirements, thanks to special race-derived features.

KITS DE HORQUILLA

Los kits de horquilla FG GUBELLINI SUSPENSION, proyectados y realizados para satisfacer las exigencias de la competición, mejoran la respuesta del tren delantero sin tener que sustituir totalmente la horquilla de serie, ya que ello supone inversiones o complicadas modificaciones. En especial, aseguran una respuesta más eficaz en los reglajes y más control al conducir, ya que evitan en lo posible que el amortiguador legue a tocar el tope. Se suministran con un óptimo ajuste del calibrado de base, específico para cada modelo y modificable según las exigencias, gracias a la técnica derivada de las carreras.

KIT CARTUCCIA COMPLETA

KIT TRASFORMAZIONE IDRAULICA PER FORCELLA A CARTUCCIA

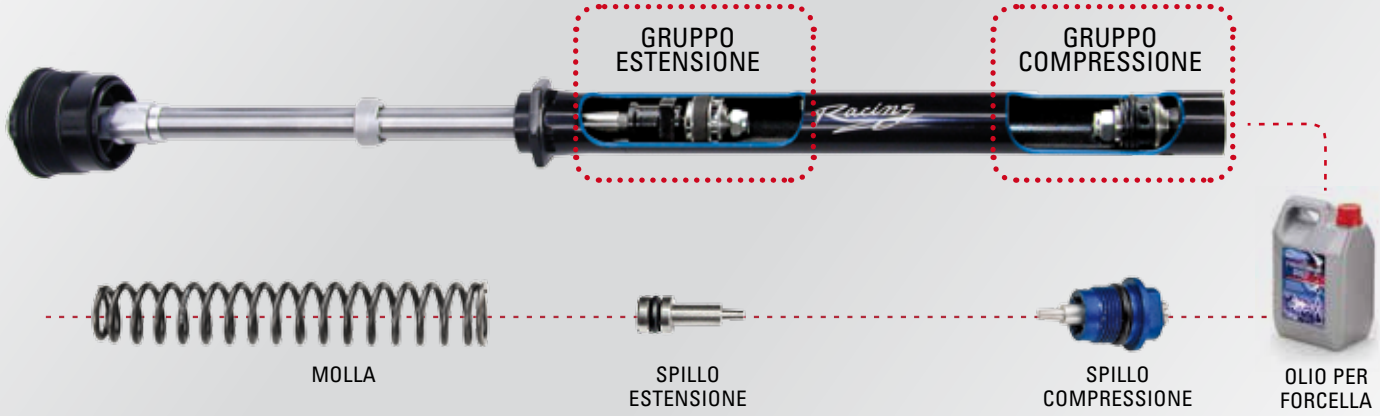

KIT TRASFORMAZIONE IDRAULICA PER FORCELLA A POMPANTE

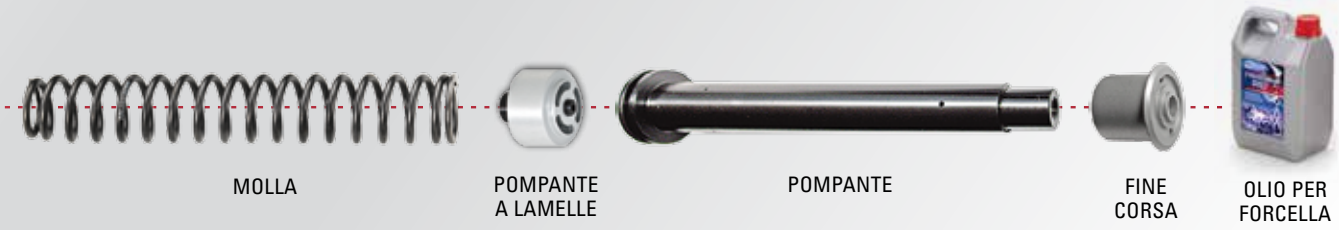

FGCC01

1.150€

i prezzi sono iva esclusa
the prices are without vat
el iva no está en los precios

FGCC01. CARTUCCIA COMPLETA "PRESSIONE ZERO"

Le cartucce complete **"PRESSIONE ZERO"** rappresentano l'eccellenza in fatto di trasformazioni per forcella presente sul mercato. Le **"PRESSIONE ZERO"** utilizzano un innovativo sistema idraulico in pressione ad asta passante (unico nel panorama after market). Grazie a questa tecnologia si ottengono tutti i benefici tipici delle forcelle in pressione (quali la progressione della taraura idraulica e la reattività della sospensione) e quelli delle cartucce standard (quali la sensibilità). Le cartucce vengono fornite complete di tappi forcella e molle. Includono 4 regolazioni: **compressione idraulica, estensione idraulica, precarico molla e altezza avantreno** (l'equivalente dello sfilamento delle forcelle dalle piastre di sterzo). Sono pre-montate e pronte all'installazione all'interno delle forcelle originali. L'utilizzo delle cartucce **FGCC01 "PRESSIONE ZERO"** migliora radicalmente il damping della forcella di serie rendendola più sensibile a centro curva e nell'utilizzo urbano e maggiormente sostenuta nelle situazioni critiche quali la frenata e il trasferimento di carico. Sono particolarmente indicate per l'utilizzo sportivo e ''racing'' della moto.

Caratteristiche tecniche:

- Componenti idrauliche di elevata qualità
- Cartucce in pressione ad asta passante (esclusiva after market)
- Molle e tappi inclusi
- Diametro pompante Ø 26 mm
- Premontate e pronte all'installazione
- Incluso apposito olio racing
- Istruzioni per il montaggio incluse.

FGCC01. COMPLETE CARTRIDGE "ZERO PRESSURE"

This catridge is the top reference of front fork performance. **"ZERO PRESSURE"** use a innovative tecnology that consist in a new hydraulic system that keep the inside prressure very close to zero. This kind of system give all the benefit of standard pressure catridge (as the progression of hydraulic resistence) but gives (at the same time) to the rider the sensitive and feeling of traditional catridge. The cartridge comes already assembled (with caps and springs) and ready to install into the original front fork. The use of cartridges **FGCC01 "ZERO PRESSURE"** radically improve the standard hydraulic fork, making it more sensitive in middle of corners or in the urban center, and increased support in critical situations such as braking and high speedweight transfer. Particularly suitable for sports and "racing" bike.

Technical features:

- Hydraulic high quality components
- Zero pressure through-rod system (exclusive after-market)
- Springs and caps included
- Ø 26 mm diameter pump
- Pre-assembled and ready for installation
- Supplied with racing oil
- Instructions for installation included.

FGCC01. CARTUCHO COMPLETO "PRESION CERO"

El cartucho completo **"PRESION CERO"** representa una excelencia de horquilla para todo el mundo. En el cartucho a presion cero un nuevo sistema hidráulico en presion en asta pasante (unico en el mercado de todo el mundo). Gracias a esta tecnologia se obtiene todo el beneficio tipico de una horquilla en presion (la progresión de la puesta a punto hidráulica y la reactividad de la suspensiones) y de los cartuchos estandar. El cartucho viene fornido completo de tapon de horquilla y muelle. Incluyen 4 regulaciones. Compresion hidráulica, extencion hidráulica, precarga de muelle y altura del tren delantero. Los cartuchos ya estan listos para montar en lar horquillas originales. **FGCC01 "PRESION CERO"** mejora radicalmente el tacto de la horquilla de serie haciendola mas sencible en el centro de curva mejorara muchisimo en las situaciones criticas como la frenada y el tranferimiento de pesos.Son aconsejadas particularmente por uso superdeportito y Racing de la moto.

Caracteristicas Tecnicas:

- Componentes hidraulicos de una gran calidad
- Cartucho en presion en asta pasante exclusiva en el mercado
- Muelles y tapones exclusivos
- Diamoetro ponpante 26 mm
- lista para lsu intalacion en la horquilla original
- Incluye aceite Racing
- Instrucciones para el montaje incluido.

CARTUCCIA COMPLETA "PRESSIONE ZERO" COMPLETE CARTRIDGE "PRESSIONE ZERO" CARTUCHO COMPLETO "PRESSIONE ZERO" APPLICAZIONI - APPLICATIONS	CODICE CODE CODIGO
Aprilia RSV4 (Showa)	FGCC01RSV4
Aprilia RSV4 R APRC (Sachs)	FGCC01RSV4APRC
Aprilia Tuono R APRC (Sachs)	FGCC01RSV4APRC
BMW S1000RR 2009-2011	FGCC01BMW
BMW S1000RR 2012	FGCC01BMWA
Honda CBR600RR 2007-2012	FGCC01CBR600H
Honda CBR600RR 2013	FGCC01CBR600BP
Honda CBR1000RR 2008-2011	FGCC01CBR1000RRA
Honda CBR1000RR 2012-2013	FGCC01CBR1000BP
Kawasaki ZX6 2003-2004	FGCC01ZX6RR
Kawasaki ZX6 2007-2008	FGCC01ZX6RB
Kawasaki ZX6 2009-2013	FGCC01ZX6RRC
Kawasaki ZX10R 2008-2010	FGCC01ZX10C
Kawasaki ZX10R 2011-2013	FGCC01ZX10D
KTM RC8	FGCC01RC8
MV F3	FGCC01F3
Suzuki GSXR600 2008-2010	FGCC01GSXR600F
Suzuki GSXR750 2008-2010	FGCC01GSXR750E
Suzuki GSXR750 2011-2013	FGCC01GSXR750BP
Suzuki GSXR1000 2003-2006	FGCC01GSXR1000B
Suzuki GSXR1000 2007-2008	FGCC01GSXR1000D
Suzuki GSXR1000 2009-2013	FGCC01GSXR1000BP
Triumph Daytona 675 2006-2012	FGCC01DAYT675
Yamaha R6 2008-2013	FGCC01R6D
Yamaha R1 2007-2008	FGCC01R1C

APPLICAZIONI KIT FORCELLA

FORK KIT APPLICATIONS

APPLICATIONES DE HORQUILLA

World Champion

	€
	olio speciale special oil aceite especial
	pompanti a lamelle pumping with shims bombeantes con làminas
	pompanti pumping elements elementos bombeantes
	molle springs muelles
	tamponi fine corsa end of stroke topes fin de carrera
	spilli compressione compression needles punzones de compresión
	spilli estensione rebound needles punzones de extensión
	kit estensione rebound kit kit en extensión
	kit compressione compression kit kit en compresión
	CODICE CODE CÓDIGO
	MARCA BRAND MARCA

i prezzi sono iva esclusa
the prices are without vat
el iva no está en los precios

Gubellini

APRILIA											
RS 125 SP 93>06	FGKFRS125	CARTUCCIA COMPLETA / COMPLETE CARTRIDGE / CARTUCHO COMPLETO								SAE 8	386,00
RS 125 07>		*IN PREPARAZIONE / COMING SOON / EN PREPARACIÓN*									
RS 250 98> (Showa)	FGKFRS250	▲	▲		▲		▲			SAE 8	342,00
RSV 1000 (Showa)	FGKFRSV1000	▲	▲							SAE 8	276,00
RSV 1000 (Showa) (tar. racing)	FGKFRSV1000R	▲	▲							SAE 5	276,00
RSV4 (Showa)	FGKFRSV4	▲	▲		▲					SAE 5	276,00
Shiver 750 08>	FGKFSHIVER	▲	▲				▲			SAE 8	276,00
SMV Dorsoduro 750 09>	FGKFDOR750	▲	▲							SAE 8	253,00
SMV Dorsoduro 1200 11>		*IN PREPARAZIONE / COMING SOON / EN PREPARACIÓN*									
BENELLI											
TNT 1130 05> (non reg)	FGCFTNT1130	CARTUCCIA COMPLETA / COMPLETE CARTRIDGE / CARTUCHO COMPLETO								SAE 8	475,00
TNT 1130 08>	FGCFTNT1130A	CARTUCCIA COMPLETA / COMPLETE CARTRIDGE / CARTUCHO COMPLETO								SAE 8	475,00
BMW											
F 650 GS 08>		IN PREPARAZIONE / COMING SOON / EN PREPARACIÓN									
F 800 GS 08>	FGCF800GS	CARTUCCIA COMPLETA + TAPPI FG/ COMPLETE CARTRIDGE + FG FORK CAPS / CARTUCHO COMPLETO + TAPONES FG								SAE 8	800,00
F 800 S/ST 06>	FGKFF800ST						▲		▲	SAE 8	276,00
F 800 R 09>	FGKFF800R						▲		▲	SAE 8	276,00
S 1000 RR 09>	FGKFS1000RR	▲ lam/shims	▲ lam/shims				▲			SAE 8	276,00
R 100 FG 89>	FGCR100GS	CARTUCCIA COMPLETA / COMPLETE CARTRIDGE / CARTUCHO COMPLETO								SAE 12	595,00
BUELL											
XB9/XB12 03>04	FGKFXB12	▲	▲		▲					SAE 8/12	276,00
CAGIVA											
Raptor 650 99>	FGKFRAPTOR650						▲			SAE 8	166,00
Raptor 1000 00>	FGKFRAPTOR1						▲			SAE 8	166,00
DUCATI											
Monster 620ie (Showa)	FGKF620	▲	▲							SAE 8	253,00
Monster 620 03>06	FGCF620	CARTUCCIA COMPLETA / COMPLETE CARTRIDGE / CARTUCHO COMPLETO								SAE 12	595,00
Monster 1100 08>		IN PREPARAZIONE / COMING SOON / EN PREPARACIÓN									
Monster S4	FGCFMS4	▲	▲							SAE 5	253,00
Monster S2 (SHOWA) 800-1000	FGKFS2R	▲	▲							SAE 8	253,00
Monster S2R 08>	FGCFS2RM	CARTUCCIA COMPLETA / COMPLETE CARTRIDGE / CARTUCHO COMPLETO								SAE 8	595,00
Monster 696		IN PREPARAZIONE / COMING SOON / EN PREPARACIÓN									
748/916/996/998 (tutti/everyone)	FGKF916996S	▲	▲							SAE 5	253,00
748/916/996/998 Racing (tutti/everyone)	FGKF996R	▲	▲							SAE 5	276,00
749 03>	FGKF749	▲	▲							SAE 8	253,00
SS 900 01>	FGCF900SS	▲	▲							SAE 5	253,00
Hypermotard 06> (Marzocchi)	FGCFHYP	CARTUCCIA COMPLETA / COMPLETE CARTRIDGE / CARTUCHO COMPLETO								SAE 5	595,00
Multistrada 1200	FGCMTS1200	CARTUCCIA COMPLETA / COMPLETE CARTRIDGE / CARTUCHO COMPLETO								SAE 8	475,00
999	FGKF999	▲	▲							SAE 5	253,00
999 S	FGKF999S	▲ lam/shims	▲ lam/shims							SAE 5	166,00
1098 S 07>	FGKF1098S	▲ lam/shims	▲ lam/shims							SAE 5	166,00
1098 / 848 (Showa)	FGKF1098	▲	▲		▲					SAE 5	276,00
Streetfighter 09>	FGKFSTRF	▲	▲		▲					SAE 5	276,00
HONDA											
CBR 600 F 91>93	FGKFCBR600					▲	▲	▲		SAE 12	253,00
CBR 600 F 94>98	FGKFCBR600A	▲	▲			▲				SAE 5	276,00
CBR 600 F 99>00	FGKFCBR600B	▲	▲		▲	▲				SAE 12	276,00
CBR 600 F 99>00 +molle/springs	FGKFCBR600BM	▲	▲		▲	▲	▲			SAE 12	386,00
CBR 600 F 01>02	FGKFCBR600C	▲	▲		▲	▲				SAE 12	276,00
CBR 600 F 01>02 +molle/springs	FGKFCBR600CM	▲	▲		▲	▲	▲			SAE 8-12	386,00
CBR 600 RR 03>04	FGKFCBR600E	▲	▲		▲	▲				SAE 8	276,00

i prezzi sono iva esclusa
the prices are without vat
el iva no está en los precios

Gubellini

MARCA BRAND MARCA	CODICE CODE CÓDIGO	kit compressione compression kit kit en compresión	kit estensione rebound kit kit en extensión	spilli estensione rebound needles punzones de extensión	spilli compressione compression needles punzones de compresión	tamponi fine corsa end of stroke topes fin de carrera	molle springs muelles	pompanti pumping elements elementos bombeantes	pompanti a lamelle pumping with shims bombeantes con láminas	olio speciale special oil aceite especial	€
HONDA											
CBR 600 F 03>06	FGKFCBR600G	▲	▲				▲			SAE 8	276,00
CBR 600 RR 05>06	FGKFCBR600F	▲	▲		▲					SAE 8-12	309,00
CBR 600 RR 07>09	FGKFCBR600H	▲	▲		▲					SAE 8-12	309,00
CBR 600 RR 07>09+molle/springs	FGKFCBR600HM	▲	▲		▲		▲			SAE 8-12	386,00
Hornet 600 98>04	FGKFHORNET						▲		▲	SAE 12	253,00
Hornet 600 05>06	FGKFHORNETA	▲	▲				▲			SAE 8	276,00
Hornet 600 07>08	FGKFHORNETB	▲	▲				▲			SAE 8	276,00
Hornet 600 09>	FGKFHORNETC	▲	▲				▲			SAE 8	276,00
Hornet 900 (tutti/everyone)	FGKFHORNET9	▲				▲	▲			SAE 8	276,00
Integra 700	FGKFINT700M						▲		▲	SAE 12	253,00
Crosstourer 1200	FGKFCT1200M	▲	▲				▲			SAE 8	276,00
CBF 500/600 04>07	FGKFCBF600					▲	▲	▲		SAE 12	253,00
CBF 600/600N 08>	FGKFCBF600A	*IN PREPARAZIONE / COMING SOON / EN PREPARACIÓN*									
CBF 1000 06>09	FGKFCBF1000	▲	▲ lam/shims			▲	▲			SAE 8	342,00
CBF 1000 10>	FGKFCBF1000A	▲	▲ lam/shims			▲	▲			SAE 12	342,00
XL 650 V Transalp 91>	FGKFXL650							▲		SAE 12	166,00
XL 700 V Transalp 08>	FGKFXL700								▲	SAE 12	187,00
VFR 800 98>01	FGKFVFR800	▲	▲ lam/shims			▲	▲			SAE 8	342,00
VFR 800 02>	FGKFVFR800B	▲	▲ lam/shims			▲	▲			SAE 8	342,00
VFR 1200 F 10>	FGKFVFR1200M	▲	▲	▲			▲			SAE 8	342,00
CBR 900 RR 00>01	FGKFCBR900A	▲	▲		▲					SAE 12	276,00
CBR 900 RR 00>01+molle/springs	FGKFCBR900AM	▲	▲		▲		▲			SAE 12	386,00
CBR 900 RR 02>	FGKFCBR900B	▲	▲		▲					SAE 8	276,00
CBR 900 02> +molle/springs	FGKFCBR900BM	▲	▲		▲		▲			SAE 8	386,00
CBR 1000 RR 04>07	FGKFCBR1000RR	▲	▲		▲					SAE 8	309,00
CBR 1000 RR 04>07+molle/spring	FGKFCBR1000RRM	▲	▲		▲		▲			SAE 8	386,00
CBR 1000 RR 08> +molle/springs	FGKFCBR1000RRA	▲	▲		▲		▲			SAE 5	386,00
VTR 1000 SP1/SP2 00	FGKFVTR1SP1	▲	▲							SAE 12	276,00
CBR 1100 XX 99>	FGKFCBR1100	▲	▲	▲						SAE 8	276,00
CBR 1100 XX 99> +molle/springs	FGKFCBR1100M	▲	▲	▲			▲			SAE 8	342,00
CB 1000 R 08>	FGKFCB1000R	▲	▲		▲	▲				SAE 8	276,00
CB 1000 R 08> +molle/springs	FGKFCB1000RM	▲	▲		▲	▲	▲			SAE 8	386,00
Honda X-Eleven 1100	FGKFX11	▲				▲	▲			SAE 8	276,00
KAWASAKI											
Ninja 250 R 07>	FGKFNINJA250RM						▲ + fork cap		▲	SAE 12	315,00
ER-6 n/f 650 05>08	FGKFER6						▲		▲	SAE 8	253,00

KAWASAKI											
ER-6 n/f 650 09>	FGKFER6A						▲		▲	SAE 8	253,00
ZX6R NINJA 96>98	FGKFZX6	▲	▲	▲						SAE 12	276,00
ZX6R NINJA 96>98+molle/springs	FGKFZX6M	▲	▲	▲			▲			SAE 12	342,00
ZX6R NINJA 99>02	FGKFZX6A	▲	▲	▲						SAE 12	276,00
ZX6R NINJA 99>02+molle/springs	FGKFZX6AM	▲	▲	▲			▲			SAE 12	342,00
ZX6RR-ZX6R (636) 03>04	FGKFZX6RR	▲	▲	▲						SAE 4	276,00
ZX6RR-ZX6R (636) 05>06	FGKFZX6RRA	▲	▲							SAE 4	276,00
ZX6R 07>08	FGKFZX6RB	▲	▲		▲					SAE 5	309,00
ZX6R 09>	FGKFZX6RRC	▲ big piston	▲ big piston				▲			SAE 5	386,00
Z750 04>06	FGKFZ750						▲		▲	SAE 8	253,00
Z750 07>11	FGKFZ750A	▲	▲ + CARTUCCIA / CARTRIDGE / CARTUCHO							SAE 8	347,00
Z750 12>	FGKFZ750B	▲	▲ + CARTUCCIA / CARTRIDGE / CARTUCHO							SAE 8	399,00
Z750R 11>		*IN PREPARAZIONE / COMING SOON / EN PREPARACIÓN*									
ZR7 99>	FGKFZR7						▲		▲	SAE 5	253,00
ZX7R Ninja 96>00	FGKFZX7R	▲	▲	▲						SAE 12	276,00
ZX9R Ninja 98>03	FGKFZX9	▲	▲	▲		▲				SAE 12	276,00
ZX9R Ninja 98>03+molle/springs	FGKFZX9M	▲	▲	▲		▲	▲			SAE 12	342,00
Z1000 03>06	FGKFZ1000	▲	▲ + CARTUCCIA / CARTRIDGE / CARTUCHO							SAE 8	347,00
Z1000 07>09	FGKFZ1000A	▲	▲				▲			SAE 8	342,00
Z1000 10>	FGKFZ1000BM	▲	▲		▲		▲			SAE 5	342,00
Z1000 SX 11>	FGKFZ1000SXM	▲	▲		▲		▲			SAE 5	342,00
ZX10R 04>05	FGKFZX10	▲	▲		▲					SAE 4	276,00
ZX10R 04>05 +molle/springs	FGKFZX10M	▲	▲		▲		▲			SAE 4	342,00
ZX10R 06>07	FGKFZX10B	▲	▲	▲	▲					SAE 8	276,00
ZX10R 06>07 + molle/springs	FGKFZX10BM	▲	▲	▲	▲		▲			SAE 8	342,00
ZX10R 08>10	FGKFZX10CM	▲					▲			SAE 5	342,00
ZX10R 11>	FGKFZX10DM	▲ lam/shims	▲ lam/shims				▲			SAE 8	276,00
ZZR1400	FGKFZZR1400M	▲	▲		▲		▲			SAE 8	386,00
VN 800 Classic	FGKFVN800					▲		▲		SAE 12	187,00
KTM											
RC8	FGKFRC8	▲	▲ lam/shims		▲		▲			SAE 8	276,00
MBK											
Kilibre 300	FGKFKILIBRE							▲		SAE 5	87,00
MV AGUSTA											
F3	FGCMVF3	CARTUCCIA COMPLETA / COMPLETE CARTRIDGE / CARTUCHO COMPLETO								SAE 5	595,00
F4 750/1000 05>	FGKFMVF4	▲ lam/shims	▲ lam/shims							SAE 5	210,00
F4 1078 08>	FGCFMVF4	CARTUCCIA COMPLETA / COMPLETE CARTRIDGE / CARTUCHO COMPLETO								SAE 5	595,00
Brutale B3 800	FGCMVB3	CARTUCCIA COMPLETA / COMPLETE CARTRIDGE / CARTUCHO COMPLETO								SAE 5	595,00
Brutale 1078 08>	FGCFMVBRUTALE	CARTUCCIA COMPLETA / COMPLETE CARTRIDGE / CARTUCHO COMPLETO								SAE 5	595,00
SUZUKI											
RGV Gamma 250	FGKFRGV250	▲	▲							SAE 5	276,00
GSR600 06>	FGKFGSR600						▲		▲	SAE 8	253,00
GSR750 11>	FGKFGSR750M	▲ lam/shims	▲ lam/shims				▲			SAE 5-8	253,00
GSX-R600 96>00	FGKFGSXR600	▲	▲		▲					SAE 12	276,00
GSX-R600 96>00 +molle/springs	FGKFGSXR600M	▲	▲		▲		▲			SAE 12	342,00
GSX-R600 01>02	FGKFGSXR600B	▲	▲		▲					SAE 12	276,00
GSX-R600 01>02 +molle/springs	FGKFGSXR600BM	▲	▲		▲		▲			SAE 12	386,00
GSX-R600 03	FGKFGSXR600E	▲	▲		▲					SAE 8	309,00
GSX-R600 03 +molle/springs	FGKFGSXR600EM	▲	▲		▲		▲			SAE 8	386,00
GSX-R600 04>05	FGKFGSXR600C	▲	▲		▲					SAE 8	309,00
GSX-R600 04>05 +molle/springs	FGKFGSXR600CM	▲	▲		▲		▲			SAE 8	386,00

i prezzi sono iva esclusa
the prices are without vat
el iva no está en los precios

Gubellini

MARCA BRAND MARCA	CODICE CODE CÓDIGO	kit compressione compression kit kit en compresión	kit estensione rebound kit kit en extensión	spilli estensione rebound needles punzones de extensión	spilli compressione compression needles punzones de compresión	tamponi fine corsa end of stroke topes fin de carrera	molle springs muelles	pompanti pumping elements elementos bombeantes	pompanti a lamelle pumping with shims bombeantes con láminas	olio speciale special oil aceite especial	€
SUZUKI											
GSX-R600 06>07	FGKFGSXR600D	▲	▲		▲					SAE 8	309,00
GSX-R600 06>07 + molle/springs	FGKFGSXR600DM	▲	▲		▲		▲			SAE 8	386,00
GSX-R600 08>10	FGKFGSXR600F	▲	▲		▲					SAE 8	276,00
GSX-R600 08>10 + molle/springs	FGKFGSXR600FM	▲	▲		▲		▲			SAE 8	386,00
GSX-R600 11>		*IN PREPARAZIONE / COMING SOON / EN PREPARACIÓN*									
GSF Bandit 600 95>04	FGKFBANDIT600M					▲	▲	▲		SAE 8/12	253,00
GSF Bandit 650 05>	FGKFBANDIT650M						▲		▲	SAE 8	253,00
SV650 S 99>02	FGKFSV650						▲		▲	SAE 12	253,00
SV650 S 03>	FGKFSV650A					▲	▲	▲		SAE 12	253,00
Gladius SFV 650 09>	FGKFGLADIUS						▲		▲	SAE 12	253,00
GSX-R750 96>99	FGKFGSXR750A	▲	▲		▲					SAE 12	276,00
GSX-R750 00>03	FGKFGSXR750B	▲	▲	▲	▲					SAE 12	276,00
GSX-R750 00>03 +molle/springs	FGKFGSXR750BM	▲	▲	▲	▲		▲			SAE 12	386,00
GSX-R750 04>05	FGKFGSXR750C	▲ pist+lam	▲		▲					SAE 8	309,00
GSX-R750 04>05 +molle/springs	FGKFGSXR750CM	▲ pist+lam	▲		▲		▲			SAE 8	386,00
GSX-R750 06>07	FGKFGSXR750D	▲	▲		▲					SAE 8	309,00
GSX-R750 06>07 + molle/springs	FGKFGSXR750DM	▲	▲		▲		▲			SAE 8	386,00
GSX-R750 08>10 + molle/springs	FGKFGSXR750EM	▲ lam/shims	▲				▲			SAE 8	309,00
GSX-R750 11>	FGKFGSXR750FM	▲ lam/shims	▲ lam/shims				▲			SAE 8	342,00
GSX-R1000 01>02	FGKFGSXR1000A	▲	▲		▲					SAE 5/8	309,00
GSX-R1000 01>02 +molle/springs	FGKFGSXR1000AM	▲	▲		▲		▲			SAE 5/8	386,00
GSX-R1000 03>06	FGKFGSXR1000B	▲	▲		▲					SAE 5	309,00
GSX-R1000 03>06 +molle/springs	FGKFGSXR1000BM	▲	▲		▲		▲			SAE 5	386,00
GSX-R1000 07>08	FGKFGSXR1000D	▲ pist+lam/shims	▲	▲						SAE 8	276,00
GSX-R1000 07>08 +molle/springs	FGKFGSXR1000DM	▲ pist+lam/shims	▲	▲			▲			SAE 8	342,00
GSX-R1000 09>	FGKFGSXR1000EM	▲ lam/shims	▲ lam/shims							SAE 8	276,00
SV 1000 03>	FGKFSV1000	▲	▲			▲	▲			SAE 5	386,00
GSF Bandit 1200 01>05	FGKFBANDITM	▲	▲ pist+lam / pist+shims			▲				SAE 8	276,00
GSX Hayabusa 1300R	FGKFGSX1300	▲ lam/shims	▲ lam/shims		▲					SAE 12	166,00
V-Strom 650	FGKFVSTROM650						▲		▲	SAE 12	187,00
V-Strom 1000	FGKFVSTROM1000	▲	▲ lam/shims				▲			SAE 12	309,00
TRIUMPH											
SpeedTriple-Daytona 955i 00>04	FGKF955M	▲	▲			▲	▲			SAE 12	386,00
SpeedTriple 1050 05>	FGKF1050	▲	▲				▲			SAE 12	276,00
StreetTriple 675 08>	FGKFSTR675	▲					▲			SAE 8	276,00
Daytona 675 06>08	FGKFDAYT675	▲	▲	▲	▲					SAE 8	309,00

TRIUMPH											
Daytona675 06>08 +molle/springs	FGKFDAYT675M	▲	▲	▲	▲		▲			SAE 8	386,00
Daytona675 09>	FGKFDAYT675B	▲ pist+lam/shims	▲							SAE 8	276,00
Daytona675 09> +molle/springs	FGKFDAYT675BM	▲ pist+lam/shims	▲				▲			SAE 8	342,00
SpeedTriple 1050 11>		*IN PREPARAZIONE / COMING SOON / EN PREPARACIÓN*									
StreetTriple 675 R	FGKFSTR675R	▲	▲	▲						SAE 8	309,00
StreetTriple 675 R +molle/springs	FGKFSTR675RM	▲	▲	▲			▲			SAE 8	386,00
Tiger 800 11>		*IN PREPARAZIONE / COMING SOON / EN PREPARACIÓN*									
Tiger 1050 06>	FGKFTIG1050	▲	▲							SAE 8	253,00
YAMAHA											
T-Max 500 04>	FGKFTMAX500M						▲		▲	SAE 12	253,00
Fazer 600 98>00	FGKFFAZER					▲	▲	▲		SAE 8	253,00
Fazer 600 01>03	FGKFFAZERA					▲	▲	▲		SAE 8	253,00
Fazer 600 01>03 +spring preload	FGKFFAZERAP					▲	▲	▲		SAE 8	253,00
FZ6 / Fazer 600 04>	FGKFFAZERB					▲	▲	▲		SAE 8	253,00
FZ8 / Fazer8	FGKFFZ8	▲	▲ + CARTUCCIA / CARTRIDGE / CARTUCHO				▲			SAE 8	386,00
FZ1 / Fazer 1000 06>	FGCFZ1M	CARTUCCIA COMPLETA + TAPPI FG/ COMPLETE CARTRIDGE + FG FORK CAPS / CARTUCHO COMPLETO + TAPONES FG								SAE 12	800,00
FZS-Fazer 1000 00>01	FGKFFAZER1000	▲	▲	▲						SAE 5	276,00
FZS-Fazer 1000 02>05	FGKFFAZER1000A	▲					▲			SAE 12	253,00
XJR 1300 01>05	FGKFXJR1300						▲	▲		SAE 8	253,00
XJR 1300 06>	FGKFXJR1300A				▲		▲			SAE 8	211,00
FJR 1300 04>	FGKFFJR1300	▲	▲	▲						SAE 12	276,00
XJ6 / Diversion 09>	FGKFXJ6						▲		▲	SAE 12	253,00
YZF R6 99>02	FGKFR6	▲	▲	▲		▲				SAE 12	276,00
YZF R6 99>02 +molle/springs	FGKFR6M	▲	▲	▲		▲	▲			SAE 12	342,00
YZF R6 99>02 GP	FGKFR6GP	▲	▲	▲	▲	▲				SAE 12	342,00
YZF R6 99>02 GP +molle/springs	FGKFR6GPM	▲	▲	▲	▲	▲	▲			SAE 12	386,00
YZF R6 03>04	FGKFR6A	▲	▲	▲		▲				SAE 8	276,00
YZF R6 03>04 +molle/springs	FGKFR6AM	▲	▲	▲		▲	▲			SAE 8	342,00
YZF R6 03>04 GP	FGKFR6AGP	▲	▲	▲	▲	▲				SAE 8	353,00
YZF R6 03>04 GP +molle/springs	FGKFR6AGPM	▲	▲	▲	▲	▲	▲			SAE 8	386,00
YZF R6 05	FGKFR6B	▲	▲	▲	▲					SAE 8	276,00
YZF R6 05 +molle/springs	FGKFR6BM	▲	▲	▲	▲		▲			SAE 8	342,00
YZF R6 06>07	FGKFR6CM	▲	▲	▲			▲			SAE 8	342,00
YZF R6 08>	FGKFR6D	▲	▲	▲						SAE 8	276,00
YZF R6 08> +molle/springs	FGKFR6DM	▲	▲	▲			▲			SAE 8	342,00
YZF R1 98>01	FGKFR1	▲	▲	▲						SAE 12	276,00
YZF R1 98>01 +molle/springs	FGKFR1M	▲	▲	▲			▲			SAE 12	342,00
YZF R1 02>03	FGKFR1A	▲	▲	▲						SAE 12	276,00
YZF R1 02>03 +molle/springs	FGKFR1AM	▲	▲	▲			▲			SAE 12	342,00
YZF R1 02>03 GP	FGKFR1AGP	▲	▲	▲	▲					SAE 12	353,00
YZF R1 02>03 GP +molle/springs	FGKFR1AGPM	▲	▲	▲	▲		▲			SAE 12	386,00
YZF R1 04>06	FGKFR1B	▲			▲					SAE 8	276,00
YZF R1 04>06 +molle/springs	FGKFR1BM	▲			▲		▲			SAE 8	342,00
YZF R1 07>08	FGKFR1C	▲	▲	▲	▲					SAE 8	276,00
YZF R1 07>08 +molle/springs	FGKFR1CM	▲	▲	▲	▲		▲			SAE 8	342,00
YZF R1 09>	FGKFR1DM	▲ lam/shims		▲	▲		▲			SAE 5	309,00
TDM 900 02>	FGKFTDM						▲	▲		SAE 8	276,00
XVS 1100 Drag Star Classic 05>	FGKFXVS1100					▲	▲	▲		SAE 12	253,00

SPILLI COMPRESSIONE COMPRESSION NEEDLES PUNZONES DE COMPRESIÓN	CODICE CODE CÓDIGO
KAYABA	XFGKCKAYABA
SHOWA	XFGKCSHOWA
YAMAHA R1/R6 99>02	XFGKCR6GP
YAMAHA R1 04>07	XFGKCR6GPA
YAMAHA R6 04>05	XFGKCR6GPB
MV Agusta F4 (Marzocchi)	XFGKCMV

59€ la coppia
couple
el par

Gruppi spillo compressione, adatti a tutte le forcelle Showa o Kayaba, con 38 scatti di regolazione che vanno a sostituire senza modifiche gli spilli originali, che hanno un range di regolazione insufficiente.

Compression needle assemblies, suitable for all Showa and Kayaba forks, with 38-click adjustment. These are a straight replacement for the original needles, which have an insufficient range of adjustment. No other modifications are involved.

Juegos de punzón de compresión que se adaptan a todas las horquillas Showa o Kayaba, y que cuentan con 38 ranuras de regulación que sustituyen sin modificaciones los punzones originales, que por lo general tienen un rango insuficiente de reglaje.

CODICE CODE CÓDIGO	D1	D2	B
PAR40.52.10	40	52	10
PAR41.53.8/8,5	41	53	8/8,5
PAR41.54.11	41	54	11
PAR41.53.8/10,5	41	53	8/10,5
PAR41.53.10,5	41	53	10,5
PAR43.55,1.9,5/10,5	43	55,1	9,5/10,5
PAR43.54.9,5	43	54	9,5
PAR46.58.9,5/11,5	46	58	9,5/11,5
PAR45.58.11	45	58	11
PAR45.57.11	45	57	11
PAR43.54.11	43	54	11
PAR46.58,1.10,5/11,5	46	58,1	10,5/11,5
PAR47.58.10	47	58	10
PAR48.58,1.8,5/10,5	48	58,1	8,5/10,5
PAR48.57,8.9,5	48	57,8	9,5

ANELLI DI TENUTA PER FORCELLE
FRONT FORK OIL SEALS
RETENES PARA HORQUILLAS

23€ la coppia
couple
el par

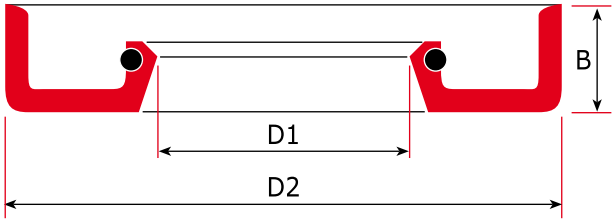

Anelli di tenuta della NOK CORPORATION usati dalle maggiori case produttrici di forcelle. Disponibili in diverse misure per tutte le forcelle.

Oil-seals (produced by NOK CORPORATION) used by major houses producing forks. Available in different sizes for all forks.

Retenes (de NOK CORPORATION) usados por los mayores fabricantes de horquillas. Disponibles en varios tamaños para todas las horquillas.

LAMELLE PER FORCELLE
FRONT FORKS SHIMS
LÁMINAS PARA HORQUILLAS

0,8€ / cad.

i prezzi sono iva esclusa
the prices are without vat
el iva no está en los precios

Lamelle in acciaio armonico per ottimizzare le tarature idrauliche di ammortizzatori e forcelle.

Quantità minima di acquisto per tipo 50 pezzi.

Harmonic steel thin plates to optimize the dampers and forks hydraulic setting.

Min. purchase 50 pcs.

Láminas de acero armónico para optimizar los calibrados hidráulicos de amortiguadores y horquillas.

Cantidad mínima de compra por tipo: 50 piezas.

Ø 6 int. mm

spessore mm thickness mm espesor mm	0,10	0,15	0,20	0,25	0,30	0,40	0,50
Ø ext. mm	cod.	cod.	cod.	cod.	cod.	cod.	cod.
8,5	YC-0140099		YC-0140098				
10	YC-0140002		YC-0140001				
11	YC-0140005	YC-0140006	YC-0140007				
12	YC-0140008	YC-0140009	YC-01400010			YC-0140103	
13	YC-0140016	YC-0140017	YC-0140018				
14	YC-0140019	YC-0140020	YC-0140021				
15	YC-0140023	YC-0140024	YC-0140025				
16	YC-0140029	YC-0140030	YC-0140031		YC-0140107		
17	YC-0140037	YC-0140038	YC-0140039				
18	YC-0140044	YC-0140045	YC-0140046		YC-0140112		
19	YC-0140052	YC-0140053	YC-0140054				

Ø 7 int. mm (* 7,6 mm)

spessore mm thickness mm espesor mm	0,10	0,15	0,20	0,25	0,30	0,40	0,50
Ø ext. mm	cod.	cod.	cod.	cod.	cod.	cod.	cod.
10	YC-0140111		YC-0140003				
12	YC-0140011	YC-0140012	YC-01400013			YC-0140014	
13			YC-0140120				
15	YC-0140026	YC-0140027	YC-0140028				
16			YC-0140100				
17	YC-0140040	YC-0140041	YC-0140042				
18			* YC-0140047			*YC-0140101	
19	YC-0140055	YC-0140056	YC-0140057				
22		YC-0140333					
24		YC-0140331	YC-0140332				

Ø 8 int. mm

spessore mm thickness mm espesor mm	0,10	0,15	0,20	0,25	0,30	0,40	0,50
Ø ext. mm	cod.	cod.	cod.	cod.	cod.	cod.	cod.
12	YC-0140324	YC-0140369	YC-0140325				
13	YC-0140226						
15		YC-0140380					
16	YC-0140115	YC-0140368	YC-0140348		YC-0140349		
17			YC-0140378				
18	YC-0140212	YC-0140213	YC-0140214		YC-0140215		
19	YC-0140216	YC-0140217	YC-0140218	YC-0140219	YC-0140110	YC-0140220	
20	YC-0140105		YC-0140113				
22	YC-0140106		YC-0140200		YC-0140201	YC-0140202	YC-0140203
24		YC-0140221	YC-0140204		YC-0140205	YC-0140206	YC-0140207
28		YC-0140222	YC-0140208	YC-0140223	YC-0140209	YC-0140210	YC-0140211
30		YC-0140337					
32		YC-0140295					

MOLLE PER FORCELLE
FRONT FORK SPRINGS
MUELLES PARA HORQUILLAS

145€ coppia di molle + olio + spessori
couple of springs + oil + shims
par de muelles + aceite + espesores

i prezzi sono iva esclusa
the prices are without vat
el iva no está en los precios

MARCA BRAND MARCA	CODICE CODE CÓDIGO	RIGIDITÀ STIFFNESS RIGIDEZ Kg/cm.
APRILIA		
RS 250 98>	FGMFRS88	8,8
RS 250 98>	FGMFRS93	9,3
RS 250 98>	FGMFRS10	10,0
Shiver	FGMFSHIV85	8,5
BMW		
F800 ST/S 07>	FGMFF888	8,8
F800 ST/S 07>	FGMFF893	9,3
F800 ST/S 07>	FGMFF810	10.0
F800 R 09>	FGMF8R88	8,8
F800 R 09>	FGMF8R93	9,3
F800 R 09>	FGMF8R10	10,0
BUELL		
S3 Thunderbolt 97>98	FGMFS388	8,8
S3 Thunderbolt 97>98	FGMFS393	9,3
S3 Thunderbolt 97>98	FGMFS310	10,0
S2 Thunderbolt 94>96	FGMFS288	8,8
S2 Thunderbolt 94>96	FGMFS293	9,3
S2 Thunderbolt 94>96	FGMFS210	10,0
S1 Lightening 97>98	FGMFS188	8,8
S1 Lightening 97>99	FGMFS193	9,3
S1 Lightening 97>99	FGMFS110	10,0
HONDA		
CBR600 91>93	FGMFCBR6C88	8,8
CBR600 91>93	FGMFCBR6C93	9,3
CBR600 91>93	FGMFCBR6C10	10,0
CBR600 99>00	FGMFCBR6A88	8,8
CBR600 99>00	FGMFCBR6A93	9,3
CBR600 99>00	FGMFCBR6A10	10,0
CBR600 01>02	FGMFCBR6B88	8,8
CBR600 01>02	FGMFCBR6B93	9,3
CBR600 01>02	FGMFCBR6B10	10,0
CBR600 RR 07>	FGMFCBR6E88	8,8
CBR600 RR 07>	FGMFCBR6E93	9,3
CBR600 RR 07>	FGMFCBR6E10	10,0
CBR600 F 03>06	FGMFCBR6F88	8,8
CBR600 F 03>06	FGMFCBR6F93	9,3
CBR600 F 03>06	FGMFCBR6F10	10,0
CB600 SF Hornet 98>04	FGMFCB688	8,8
CB600 SF Hornet 98>04	FGMFCB693	9,3
CB600 SF Hornet 98>04	FGMFCB610	10,0
CB600 Hornet 05>06	FGMFCB6A88	8,8
CB600 Hornet 05>06	FGMFCB6A93	9,3
CB600 Hornet 05>06	FGMFCB6A10	10,0
CB600 Hornet 07>08	FGMFCB6B88	8,8
CB600 Hornet 07>08	FGMFCB6B93	9,3
CB600 Hornet 07>08	FGMFCB6B10	10,0
Integra 700	FGMFINT88	8,8
Integra 700	FGMFINT93	9,3
Integra 700	FGMFINT10	10,0
CB600 Hornet 09>	FGMFCB6B88	8,8
CB600 Hornet 09>	FGMFCB6B93	9,3
CB600 Hornet 09>	FGMFCB6B10	10,0
CB900 Hornet 02>	FGMFCB988	8,8
CB900 Hornet 02>	FGMFCB993	9,3
CB900 Hornet 02>	FGMFCB910	10,0
CBF500/600 04>07	FGMFCBF688	8,8
CBF500/600 04>07	FGMFCBF693	9,3
CBF500/600 04>07	FGMFCBF610	10,0
CBF1000 06>08	FGMFCBF188	8,8
CBF1000 06>08	FGMFCBF193	9,3
CBF1000 06>08	FGMFCBF110	10,0
CB1000 R 08>	FGMFCB190	9,0
CB1000 R 08>	FGMFCB110	10,0
VFR750 95>97	FGMFVFR788	8,8
VFR750 95>97	FGMFVFR793	9,3
VFR750 95>97	FGMFVFR710	10,0
VFR800 98>	FGMFVFR888	8,8
VFR800 98>	FGMFVFR893	9,3
VFR800 98>	FGMFVFR810	10,0
VFR1200 F 10>	FGMFVFR1211	11,0
CBR900 00>01	FGMFCBR988	8,8
CBR900 00>01	FGMFCBR993	9,3
CBR900 00>01	FGMFCBR910	10,0
CBR900 02>04	FGMFCBR9A85	8,5
CBR900 02>04	FGMFCBR9A90	9,0
CBR900 02>04	FGMFCBR9A10	10,0
CBR1000 RR 04>07	FGMFCBR185	8,5
CBR1000 RR 04>07	FGMFCBR190	9,0
CBR1000 RR 04>07	FGMFCBR110	10,0
CBR1000 R 08>	FGMFCBR1A90	9,0
CBR1000 08>11	FGMFCBR1A10	10,0
CBR1100 XX 99>	FGMFCBR1188	8,8
CBR1100 XX 99>	FGMFCBR1193	9,3
CBR1100 XX 99>	FGMFCBR1110	10,0
Honda X-Eleven	FGMFX1193	9,3
Honda X-Eleven	FGMFX1110	10,0
KAWASAKI		
Ninja 250 R 07>	FGMFNINJA75	7,5
ZX6 96>98	FGMFZX6A88	8,8
ZX6 96>98	FGMFZX6A93	9,3
ZX6 96>98	FGMFZX6A10	10,0
ZX6 99>02	FGMFZX685	8,5
ZX6 99>02	FGMFZX690	9,0
ZX6 99>02	FGMFZX610	10,0
ZX6R 09>	FGMFZX6A93	9,3
ZR7 00>	FGMFZR788	8,8
ZR7 00>	FGMFZR793	9,3
ZR7 00>	FGMFZR710	10,0
Z750 04>06	FGMFZ75088	8,8
Z750 04>06	FGMFZ75093	9,3
Z750 04>06	FGMFZ75010	10,0
Z1000 07>09	FGMFZ1088	8,8
Z1000 10>	FGMFZ10A105	10,5
Z1000 SX 11>	FGMFZ10SX93	9,3
Z1000 07>09	FGMFZ1093	9,3
ZX9 98>03	FGMFZX993	9,3
ZX10 04>05	FGMFZX1085	8,5
ZX10 04>05	FGMFZX1090	9,0
ZX10 04>05	FGMFZX1010	10,0
ZX10 06>07	FGMFZX10A88	8,8
ZX10 06>07	FGMFZX10A93	9,3
ZX10 06>07	FGMFZX10A10	10,0
ZX10 R 11>	FGMFZX10B10	10,0
ZX12 01	FGMFZX1288	8,8
ZX12 01	FGMFZX1293	9,3
ZX12 01	FGMFZX1210	10,0
ER6 N/F 05>08	FGMFER688	8,8
ER6 N/F 05>08	FGMFER693	9,3
ER6 N/F 05>08	FGMFER610	10,0
ER6 N/F 09>	FGMFER6A88	8,8
ER6 N/F 09>	FGMFER6A93	9,3
ER6 N/F 09>	FGMFER6A10	10,0
SUZUKI		
GSXR600 97>00	FGMFGSXR685	8,5
GSXR600 97>00	FGMFGSXR690	9,0
GSXR600 97>00	FGMFGSXR610	10,0
GSXR600 01>03	FGMFGSXR6A85	8,5
GSXR600 01>03	FGMFGSXR6A90	9,0
GSXR600 01>03	FGMFGSXR6A10	10,0
GSXR600 04>05	FGMFGSXR6B85	8,5
GSXR600 04>05	FGMFGSXR6B90	9,0
GSXR600 04>05	FGMFGSXR6B10	10,0
GSXR600 06>07	FGMFGSXR6C88	8,8
GSXR600 06>07	FGMFGSXR6C93	9,3
GSXR600 06>07	FGMFGSXR6C10	10,0
GSXR600 08>	FGMFGSXR6D93	9,3
GSXR750 00>03	FGMFGSXR7A85	8,5
GSXR750 00>03	FGMFGSXR7A90	9,0

Le molle sono costruite in speciale acciaio svedese pretemprato. Le lavorazioni prevedono specifici trattamenti che garantiscano costante qualità nel tempo. Ogni molla viene inoltre sottoposta a una apposita marcatura che mostra caratteristiche e costante elastica.

The springs are made with special pre-hardened Swedish steel. The processing is made using specific treatments that grant constant quality in time. Every spring undergoes a special marking that shows characteristic and constant springy.

Los muelles están fabricados con especial acero sueco pre-templado. Las mecanizaciones prevén tratamientos específicos que garantizan una calidad constante en el tiempo. Cada muelle, además, es sometido a un específico marcado que indica características y constante elástica.

MOLLE PER FORCELLE
FRONT FORK SPRINGS
MUELLES PARA HORQUILLAS

145€ coppia di molle + olio + spessori
couple of springs + oil + shims
par de muelles + aceite + espesores

MARCA BRAND MARCA	CODICE CODE CÓDIGO	RIGIDITÀ STIFFNESS RIGIDEZ Kg/cm.
GSXR750 00>03	FGMFGSXR7A10	10,0
GSXR750 04>05	FGMFGSXR7B85	8,5
GSXR750 04>05	FGMFGSXR7B90	9,0
GSXR750 04>05	FGMFGSXR7B10	10,0
GSXR750 06>07	FGMFGSXR7C88	8,8
GSXR750 06>07	FGMFGSXR7C93	9,3
GSXR750 06>07	FGMFGSXR7C10	10,0
GSXR750 08>	FGMFGSXR7D93	9,3
GSXR1000 01>02	FGMFGSXR185	8,5
GSXR1000 01>02	FGMFGSXR190	9,0
GSXR1000 01>02	FGMFGSXR110	10,0
GSXR1000 03>06	FGMFGSXR1A85	8,5
GSXR1000 03>06	FGMFGSXR1A90	9,0
GSXR1000 03>06	FGMFGSXR1A10	10,0
GSXR1000 07>08	FGMFGSXR1B88	8,8
GSXR1000 07>08	FGMFGSXR1B93	9,3
GSXR1000 07>08	FGMFGSXR1B10	10,0
GSXR1000 09>	FGMFGSXR1C85	8,5
GSXR1000 09>	FGMFGSXR1C90	9,0
GSXR1000 09>	FGMFGSXR1C10	10,0
GSXR1100 86>88	FGMFGSXR1175	7,5
Bandit600 95>04	FGMFGSF688	8,8
Bandit600 95>04	FGMFGSF693	9,3
Bandit600 95>04	FGMFGSF610	10,0
Bandit650 05>	FGMFGSF6588	8,8
Bandit650 05>	FGMFGSF6593	9,3
Bandit650 05>	FGMFGSF6510	10,0
Bandit1200 01>05	FGMFGSF1285	8,5
Bandit1200 01>05	FGMFGSF1290	9,0
Bandit1200 01>05	FGMFGSF1210	10,0
GSR600 06>	FGMFGSR88	8,8
GSR600 06>	FGMFGSR93	9,3
GSR600 06>	FGMFGSR10	10,0
GSR750 11>	FGMFGSR75093	9,3
SV650 99>02	FGMFSV88	8,8
SV650 99>02	FGMFSV93	9,3
SV650 99>02	FGMFSV10	10,0
SV650 03>08	FGMFSVA88	8,8
SV650 03>08	FGMFSVA93	9,3
SV650 03>08	FGMFSVA10	10,0
SV1000 03>08	FGMFSV188	8,8
SV1000 03>08	FGMFSV193	9,3
SV1000 03>08	FGMFSV110	10,0
Vstrom 1000	FGMFVSTR88	8,8
Vstrom 1000	FGMFVSTR93	9,3
Vstrom 1000	FGMFVSTR10	10,0
Gladius SFV650 09>	FGMFGLA88	8,8
Gladius SFV650 09>	FGMFGLA93	9,3
Gladius SFV650 09>	FGMFGLA10	10,0
TRIUMPH		
SpeedTriple 955ie 00>04	FGMFST985	8,5
SpeedTriple 955ie 00>04	FGMFST990	9,0
SpeedTriple 955ie 00>04	FGMFST910	10,0
SpeedTriple 1050 05>	FGMFST185	8,5
SpeedTriple 1050 05>	FGMFST190	9,0
SpeedTriple 1050 05>	FGMFST110	10,0
StreetTriple	FGMFSTR93	9,3
StreetTriple R	FGMFSTRR88	8,8
StreetTriple R	FGMFSTRR93	9,3
StreetTriple R	FGMFSTRR10	10,0
Daytona 675 06>08	FGMFDAY88	8,8
Daytona 675 06>08	FGMFDAY93	9,3
Daytona 675 06>08	FGMFDAY10	10,0
Daytona 675 09>	FGMFDAYB88	8,8

MARCA BRAND MARCA	CODICE CODE CÓDIGO	RIGIDITÀ STIFFNESS RIGIDEZ Kg/cm.
Daytona 675 09>	FGMFDAYB93	9,3
Daytona 675 09>	FGMFDAYB10	10,0
Bonneville 865 08>	FGMFBON88	8,8
YAMAHA		
TMax 500 04>	FGMFTMAX88	8,8
YZF600 95>98	FGMFYZF788	8,8
YZF600 95>98	FGMFTZF793	9,3
YZF600 95>98	FGMFTZF710	10,0
YZF R6 99>02	FGMFR688	8,8
YZF R6 99>02	FGMFR693	9,3
YZF R6 99>02	FGMFR610	10,0
YZF R6 03>04	FGMFR6A88	8,8
YZF R6 03>04	FGMFR6A93	9,3
YZF R6 03>04	FGMFR6A10	10,0
YZF R6 06>07	FGMFR6B88	8,8
YZF R6 06>07	FGMFR6B93	9,3
YZF R6 06>07	FGMFR6B10	10,0
YZF R6 08>	FGMFR6C93	9,3
YZF R1 98>01	FGMFR188	8,8
YZF R1 98>01	FGMFR193	9,3
YZF R1 98>01	FGMFR110	10,0
YZF R1 02>03	FGMFR1A88	8,8
YZF R1 02>03	FGMFR1A93	9,3
YZF R1 02>03	FGMFR1A10	10,0
YZF R1 04>06	FGMFR1B88	8,8
YZF R1 04>06	FGMFR1B93	9,3
YZF R1 04>06	FGMFR1B10	10,0
YZF R1 07>08	FGMFR1C88	8,8
YZF R1 07>08	FGMFR1C93	9,3
YZF R1 07>08	FGMFR1C10	10,0
YZF R1 09>	FGMFR1D85	8,5
YZF R1 09>	FGMFR1D90	9,0
YZF R1 09>	FGMFR1D10	10,0
XJ6 Diversion	FGMFDIV88	8,8
XJ6 Diversion	FGMFDIV93	9,3
XJ6 Diversion	FGMFDIV10	10,0
FZS/Fazer 600 01>03	FGMFFAZ88	8,8
FZS/Fazer 600 01>03	FGMFFAZ93	9,3
FZS/Fazer 600 01>03	FGMFFAZ10	10,0
FZ6/Fazer 600 04>08	FGMFFAZA88	8,8
FZ6/Fazer 600 04>08	FGMFFAZA93	9,3
FZ6/Fazer 600 04>08	FGMFFAZA10	10,0
FZS Fazer 1000 02>05	FGMFFAZ188	8,8
FZS Fazer 1000 02>05	FGMFFAZ193	9,3
FZS Fazer 1000 02>05	FGMFFAZ110	10,0
Fazer/FZ1 06>	FGMFFZ1A90	9,0
Fazer/FZ1 06>	FGMFZ1A10	10,0
Fazer8/FZ8 10>	FGMFFZ885	8,5
Fazer8/FZ8 10>	FGMFFZ890	9,0
Fazer8/FZ8 10>	FGMFFZ810	10,0
TDM850	FGMFTDMA93	9,3
TDM850	FGMFTDMA10	10,0
TDM 900 02>	FGMFTDM88	8,8
TDM 900 02>	FGMFTDM93	9,3
TDM 900 02>	FGMFTDM10	10,0
XJR 1300 01>05	FGMFXJR88	8,8
XJR 1300 01>05	FGMFXJR93	9,3
XJR 1300 01>05	FGMFXJR10	10,0
XJR 1300 06>	FGMFXJRA88	8,8
XJR 1300 06>	FGMFXJRA93	9,3
XJR 1300 06>	FGMFXJRA10	10,0
XVS Dragstar 05>	FGMFXV88	8,8
XVS Dragstar 05>	FGMFXV93	9,3
XVS Dragstar 05>	FGMFXV10	10,0

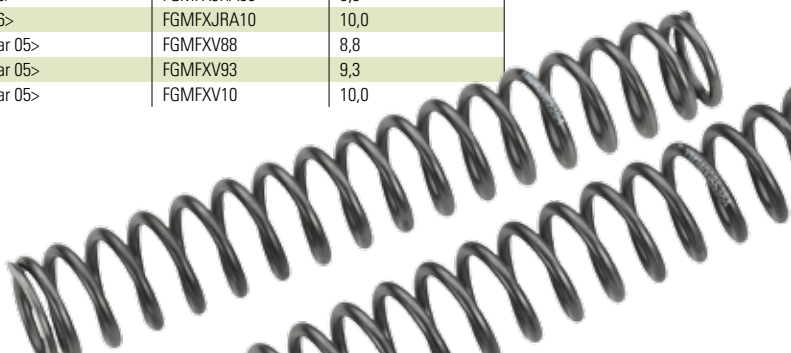

Gubellini

OLIO PER SOSPENSIONI SUSPENSION OIL ACEITE PARA SUSPENSIONES	Quantità Quantity Cantidad	SAE 4	SAE 5	SAE 8	SAE 12	€
OLIO FORCELLE FRONT FORKS OIL ACEITE PARA HOQUILLAS	1,5 kg	OILSS1	OILSS5	OILSS7	OILSS8	44,00
OLIO AMMORTIZZATORI SHOCK ABSORBERS OIL ACEITE PARA AMORTIGUADORES	5 lt		OILAMR1			200,00

i prezzi sono iva esclusa
the prices are without vat
el iva no está en los precios

Olio specifico per forcelle e ammortizzatori che garantisce costanza di rendimento in qualunque condizione di utilizzo, alle basse e alle alte temperature. L'olio per forcelle inoltre, prodotto in 4 diverse gradazioni - SAE4 - SAE5 - SAE8 - SAE12, è stato studiato appositamente con una caratteristica importantissima: la scorrevolezza, che permette un migliore rendimento delle sospensioni, senza aumentare la tolleranza tra canna e gambale.

Specific oil for forks and shock absorbers that grant perseverance in performances in every using conditions, both at low and high temperatures. Oil for forks is made in 4 different graduations - SAE4 - SAE5 - SAE8 – SAE12, and it has been specifically studied for being very sliding, that allows a better performance of suspensions, without having to increase the tolerance between the parts.

Aceite específico para horquillas y amortiguadores que garantiza constancia de rendimiento en toda condición de uso, así como en presencia de baja o alta temperatura. Además, el aceite para horquillas, producido en 4 diferentes gradaciones - SAE4 - SAE5 - SAE8 y SAE12, ha sido creado con una característica importantísima: la fluidez, que permite un mejor rendimiento de las suspensiones, sin tener que aumentar la tolerancia entre el tubo de la barra y la botella.

GRASSO A POLIMERI DI LIQUILON GREASE LIQUILON POLYMER BASED GRASA DE POLÍMEROS DE LIQUILON	Quantità Quantity Cantidad	€
EPO-400	50 gr	33,00

CARATTERISTICHE TECNICHE:

EPO-400 è un grasso minerale con eccellenti e uniche caratteristiche di scorrevolezza, lubrificazione, protezione e tenuta. EPO-400 è fluoromato con Liquilon (PTFE), che durante il funzionamento riempie a livello molecolare le microasperità delle superfici metalliche prevenendo il contatto metallo-metallo e riducendo così gli attriti e le usure. EPO-400 ha una elevata stabilità e assicura una lubrificazione superiore anche nelle condizioni di esercizio più gravose, con pressioni e torsioni molto elevate. EPO-400 ha un'eccellente resistenza al lavaggio, alla corrosione e alla ruggine. EPO-400 esalta tenuta, precisione, sensibilità e durata delle guarnizioni.

APPLICAZIONI PRINCIPALI:

EPO-400 si impiega per cuscinetti basse-medie velocità, boccole, giunti, catene, camme, ingranaggi, riduttori, guarnizioni, scorrimenti metallo-metallo, gomma, plastica.

TECHNICAL SPECIFICATIONS:

EPO-400 is a mineral grease with excellent and exclusive specification for the lubrification, the protection and the tightness. EPO-400 is fluoromate with Liquilon (PTFE), which during the function fills in the microasperity of the metallic surface to the molecular level, in this way it prevents the metal-to-metal contact and reduces so the friction and the wear. EPO-400 has a very high stability to insure a higher lubrification even under heavy exercise conditions with very high pressure and torsion. EPO-400 has an excellent resistance to cleaning, to corrosion and to rust. EPO-400 exalts also tightness, accuracy, sensitivity and the durability of the gasket.

PRINCIPAL APPLICATIONS:

Forks, pneumatic valve-cylinders, rolling bearing low-middle speed, bushing, joining pieces, chains, cams, gears, reducers, gaskets, metal-to-metal slide, rubber, plastic.

CARACTERÍSTICAS TÉCNICAS:

EPO-400 es una grasa mineral con excelentes y únicas características de fluidez, lubricación, protección y estabilidad. EPO-400 es fluoromato con Liquilon (PTFE), que durante el funcionamiento va a cubrir a nivel molecular las microasperezas de las superficies metálicas, previniendo el contacto metal-metal y reduciendo de este modo las fricciones y los desgastes. EPO-400 se caracteriza por su elevada estabilidad y asegura una lubricación superior, incluso en las más difíciles condiciones de utilización, con presiones y torsiones muy altas. EPO-400 cuenta con una excelente resistencia al lavado, a la corrosión y a la herrumbre. EPO-400 resalta la estanqueidad, precisión, sensibilidad y duración de las guarniciones.

APLICACIONES PRINCIPALES:

EPO-400 se usa para cojinetes de baja-media velocidad, casquillos, acoplamientos, cadenas, excéntricas, engranajes, reductores, guarniciones, deslizamientos metal-metal, goma y plástico.

FANTASTICO PER I PARAOLI DELLA FORCELLA!

EXCELLENT SMOOTHNESS LUBRICATION PROTECTION SEAL WASH RESISTANCE!

¡FANTÁSTICA PARA LOS SELLOS DE ACEITE DE LA HORQUILLA!

Gubellini

i prezzi sono iva esclusa
the prices are without vat
el iva no está en los precios

AMMORTIZZATORE DI STERZO ROTATIVO "RACING"
"RACING" ROTATIVE STEERING DAMPER
AMORTIGUADOR DE DIRECCION ROTATIVO "RACING"

368€

New!

AMMORTIZZATORE DI STERZO ROTATIVO

Appositamente studiato per essere usato nelle competizioni.
Oltre alla tradizionale taratura idraulica è dotato di un ulteriore registro che permette di regolare il freno idraulico anche in funzione dell'angolo di rotazione dello sterzo.

ROTATIVE STEERING DAMPER

Deliberately studied to be used for competitions.
Besides the traditional hydraulic setting it is equipped with a further register which allows the regulation of the hydraulic brake in relation to the steering damper rotation angle.

AMORTIGUADOR DE DIRECCION ROTATIVO

Expresamente estudiado para ser utilizado en las competiciones.
Ademas de la tradicional calibracion hidraulica, comprende un ulterior registro que permite la regulacion del freno hidraulico en funcion del angulo de rotacion de la direccion.

I motori sempre più potenti delle moto delle ultime generazioni possono causare facilmente alleggerimenti dell'avantreno con conseguenti pericolosi "sbacchettementi" dello sterzo amplificati dalle irregolarità del manto stradale. **In questi casi può essere risolutivo il montaggio di un ammortizzatore di sterzo idraulico,** che lascia la guida sensibile e leggera, ma funziona da cintura di sicurezza: lo smorzamento idraulico diventa elevato solo se la velocità di movimento dello sterzo supera una certa soglia, aumentando sicurezza e comfort di guida.

The increasingly powerful engines of the most recent generations of bikes can easily cause the front end to go light, with the result that the steering "shimmies" dangerously. This can be amplified by irregularity in the road surface. **In these cases the best solution may be to fit a hydraulic steering damper,** which leaves the ride sensitive and light, but functions as a safety belt: a high level of hydraulic damping only comes into play if the steering moves at a speed in excess of a certain threshold. Fitting a steering damper can considerably increase safety and rider comfort.

Los motores cada vez más potentes de las motos de las últimas generaciones pueden causar con facilidad el aligeramiento del tren delantero, con las consecuentes y peligrosas "sacudidas" de la dirección, amplificadas por la irregularidad del firme. **En estos casos, la solución puede ser montar un amortiguador de dirección hidráulico** que permite una conducción sensible y ligera, pero que funciona como un cinturón de seguridad: la amortiguación hidráulica se vuelve alta solamente si la velocidad de movimiento de la dirección supera un cierto nivel, aumentando la seguridad y el confort de la conducción.

ERGAL 239€

i prezzi sono iva esclusa
the prices are without vat
el iva no está en los precios

Corpo ammortizzatore in un unico pezzo totalmente ricavato dal pieno in Ergal anodizzato e brillantato con all'interno un cilindro flottante che separa nettamente olio dalla camera d'espansione.

- Regolazione micrometrica, taratura freno idraulico tramite pomello lato serbatoio, su 28 click.
- Pomelli con sei ossidazioni anodiche colorate.
- Corsa mm 35 - 40 - 50 - 60 - 80 - 100 - 130.
- Viti in acciaio. Snodo in lega AL7075 con rotula in acciaio cromo/PTFE/acciaio.
- Braccialetti di ancoraggio in Ergal con rotula in acciaio cromo/PTFE/acciaio.
- Stelo in acciaio legato ad alta resistenza con riporto di cromo duro.

One-piece damper body totally formed from the solid in anodised and polished Ergal, with a floating cylinder inside which completely separates the oil from the expansion chamber.

- Micrometric adjustment for calibrating the hydraulic damping by means of a 28-click knob on the side of the reservoir.
- Anodised knob in six colours.
- Stroke mm 35 - 40 - 50 - 60 - 80 - 100 - 130.
- Bolts in steel. Ball joint in AL7075 alloy, with ball in chromed steel/PTFE/steel.
- Clamping ring in Ergal with ball in chromed steel/PTFE/steel.
- Rod in high-strength steel alloy with hard chrome plating.

Cuerpo amortiguador en una sola pieza totalmente sacada del macizo de Ergal anodizado y abrillantado que tiene en su interior un cilindro flotante que separa netamente el aceite de la cámara de expansión.

- Regulación micrométrica 28-ranuras, del freno hidráulico mediante pomo situado en el lateral del tanque.
- Piezas con seis oxidaciones anódicas coloreadas.
- Carrera de mm 35 - 40 - 50 - 60 - 80 - 100 - 130 .
- Tornillos de acero, articulación de aleación AL 7075 con rótula de acero cromado/PTFE/acero.
- Brazos de anclaje de Ergal con rótula de acero cromado/PTFE/acero.
- Barra de acero aleado de alta resistencia con ajustador de posiciones de cromo duro.

Completi di braccialetto e snodo per il fissaggio.

Complete with alloy clamping ring and ball joint for fixing.

Provistos de brazo y articulación de aleación para el anclaje.

Completi di braccialetto e snodo per il fissaggio.

Complete with alloy clamping ring and ball joint for fixing.

Provistos de brazo y articulación de aleación para el anclaje.

ERGAL	CORSA STROKE CARRERA
STE035-*	35 mm
STE040-*	40 mm
STE050-*	50 mm
STE060-*	60 mm
STE080-*	80 mm
STE100-*	100 mm
STE130-*	130 mm

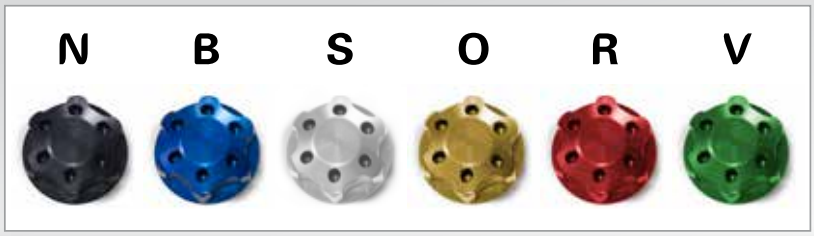

* Aggiungere il codice colore delle parti anodizzate al codice articolo

* To add the anodisation colour code to the article code

* Añádase el código del color de las partes anodizadas al código del artículo

N: black
B: blue
S: silver
O: gold
R: red
V: green

ATTACCO FORCELLA
FORK ATTACHMENT
BRAZO DE TIJERA

53€

Braccialetto realizzato in alluminio, per il fissaggio dell'ammortizzatore alla forcella.

Ring made of aluminium, for the fixing of the steering damper to the fork.

Brazo de tijera, de aluminio, para anclar el amortiguador a la horquilla.

BF 32 *	BF 38 *	BF 44	BF 54
BF 33 *	BF 39 *	BF 45 *	BF 55
BF 34 *	BF 40 *	BF 50	BF 56
BF 35 *	BF 41 *	BF 51	
BF 36 *	BF 42 *	BF 52 *	
BF 37 *	BF 43 *	BF 53	

* SOLO SU ORDINAZIONE, MINIMO 50 PEZZI.

* ONLY ON ORDER, 50 PCS. MIN. QUANTITY.

* SÓLO BAJO PEDIDO DE UN MINIMO DE 50 PIEZAS.

i prezzi sono iva esclusa
the prices are without vat
el iva no está en los precios

60€

OCCHI
BALL JOINTS
ROTULAS

60€

BRACCIALETTI
CLAMPS
BRAZOS

Gubellini

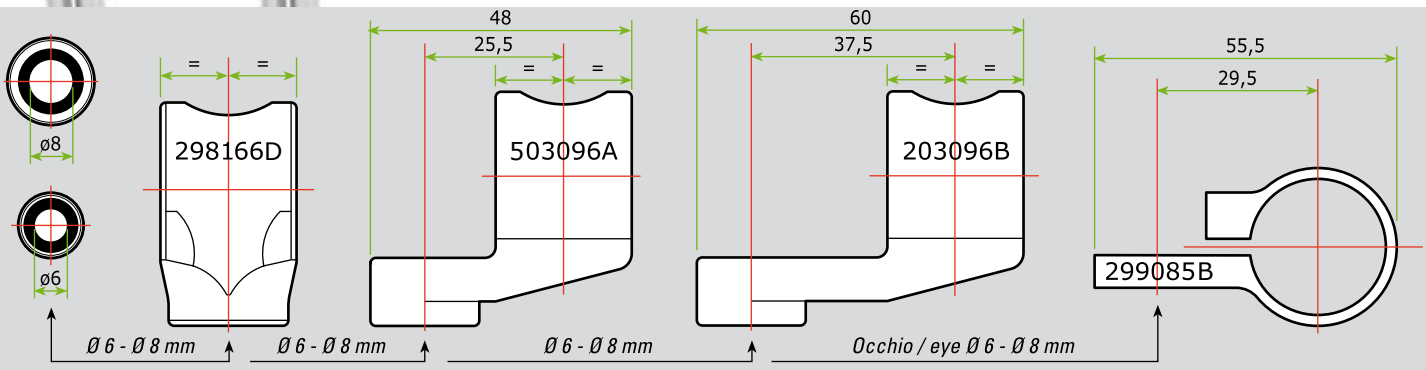

I kit dedicati ai modelli di moto più diffusi sono già pronti al montaggio, completi di istruzioni, braccialetto e snodo per il fissaggio in lega, senza dover apportare modifiche alla moto.

The specific kits for the best-selling models of bike are supplied ready to fit, complete with instructions, alloy clamping ring and ball joint for fixing in alloy, without the need for modifications to the bike.

Los kits dedicados a los modelos de motos más presentes en el mercado ya están listos para el montaje, provistos de instrucciones, brazo y articulación de aleación para el anclaje, sin tener que efectuar modificaciones en la moto.

KIT AMMORTIZZATORI DI STERZO
STEERING DAMPERS FITTING KITS
KITS DE AMORTIGUADORES DE DIRECCIÓN

i prezzi sono iva esclusa
the prices are without vat
el iva no está en los precios

MARCA BRAND MARCA	ERGAL	€
APRILIA		
RSV4	KSTE06A1	259,00
BMW		
F800 ST 07>	KSTE08BMW2	259,00
F800 R 09>	KSTE08BMW3	259,00
S1000 RR 09>	KSTE08BMW1	259,00
DUCATI		
1098 07>	KSTE08D2	272,00
Hypermotard 07>	KSTE05D1	408,00
Hypermotard 796	KSTE05D2	399,00
Hypermotard Evo SP	KSTE05D3	419,00
851/888	KSTE13D1	349,00
888 Upsidedown	KSTE13D2	349,00
888 Upsidedown/Showa	KSTE13D3	349,00
SS 600/750/900	KSTE13D4	349,00
748/916/996/998	KSTE06D7	259,00
Monster (All) 02>	KSTE06D4	386,00
Monster 696/1100	KSTE05D9	397,00
848	KSTE06D10	386,00
Streetfighter 08>	KSTE06D11	276,00
HONDA		
RS125GP 95>	KSTE08H2	311,00
CBR600F Sport 01>02	KSTE05H9	389,00
CBR600 RR 03>06	KSTE05H11	411,00
CBR600 RR 07> solo pista	KSTE13H12	299,00
VFR800 00>02	KSTE05H4	358,00
CBR900 96>99	KSTE06H3	418,00
Hornet 600 07>	KSTE06H10	418,00

MARCA BRAND MARCA	ERGAL	€
KAWASAKI		
ZX-6R 98>99	KSTE08K3	376,00
ZX-6R 00>02	KSTE08K5	376,00
ZX-6RR ZX-636 03>04	KSTE06K8	456,00
ZX-6RR ZX-636 05>06	KSTE08K6	456,00
ZX-6R 07>08	KSTE08K7	389,00
ZX-6R 09>	KSTE08K8	259,00
ZX-9R 00>03	KSTE05K7	434,00
ZX-10RR 04>	KSTE06K3	434,00
ZX-10RR 06>10	KSTE06K4	259,00
ZX-10RR 11>	KSTE08K9	259,00
MV AGUSTA		
Brutale 02>08	KSTE06M1	389,00
Brutale 09>	KSTE06M2	389,00
Brutale 675/800	KSTE06M4	420,00
F3	KSTE08M5	480,00
SUZUKI		
GSXR600/750 1000 00>10	KSTE06S7	259,00
TRIUMPH		
Daytona 675 06> **	KSTE06T1	411,00
Speed triple 1050 05>	KSTE06T2	367,00
YAMAHA		
YZFR6 06>08	KSTE06Y6	456,00
YZFR6 09>	KSTE06Y6	456,00
YZFR1 04>08	KSTE06Y3	259,00
YZFR1 09>	KSTE08Y7	259,00

**** Solo su ordinazione, minimo 10 pezzi.**
**** Only on order, 10 pcs. min. quantity.**
**** Sólo bajo pedido de un mínimo de 10 piezas.**

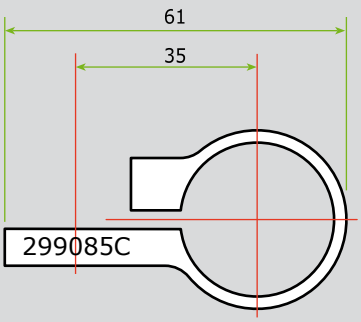

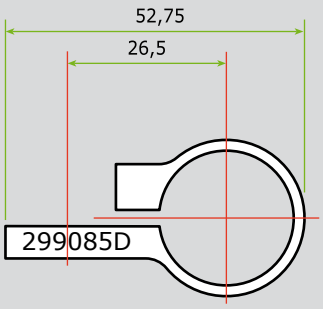

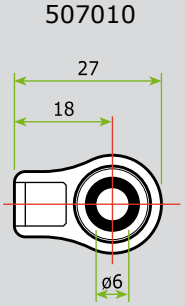

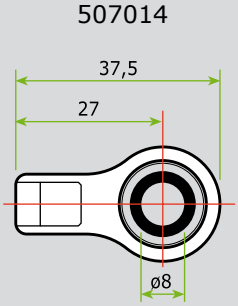

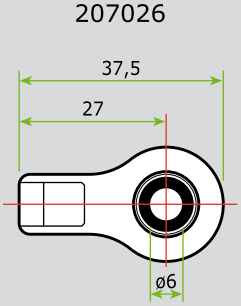

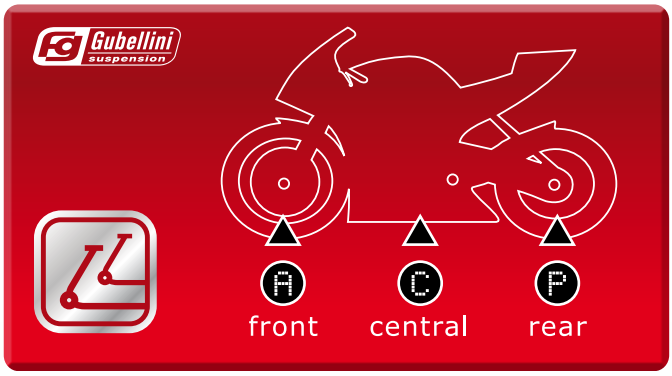

Sperimentati direttamente nelle corse per sostenere la moto in maniera stabile e nello stesso tempo permettere ai meccanici di operare nella massima efficienza e sicurezza intorno ad essa. Universali o specifici per i più diffusi modelli in commercio, si suddividono in tre tipologie, come evidenzia il grafico.

The paddock stands are studied and tested directly on the race circuit to maintain the bike balanced and in the same time help the mechanics to work with the maximum efficiency and safety on it. Universal or specific for the most common models, they are divided in three different categories as indicated on the graphic.

Han sido experimentados directamente en las carreras para que las motos queden apoyadas de manera estable y, al mismo tiempo, los mecánicos trabajen eficazmente alrededor de ellas en condiciones de máxima seguridad. Universales o específicos para los modelos de más presencia en el mercado, se dividen por tres tipos, tal como se indica en el cuadro.

La disponibilità di ricambi garantisce efficienza nel tempo
The spare parts availability guarantee efficiency in all time
La disponibilidad de repuestos garantiza eficiencia en el tiempo

Verniciatura a polveri epossidiche con particolari zincati
Power-painted with with galvanized accessories
Barnizado por polvo epoxídico con piezas galvanizadas

Costruzione in tubi di acciaio ad alta resistenza
High resistant steel tubes construction
Fabricado con tubos de acero de alta resistencia

Ruote in nylon di grande diametro per uno spostamento veloce
Black wheels with big diameter for fast movement
Ruedas de nylon de diámetro grande para desplazamientos rápidos

Gubellini

CA12 CAVALLETTO PER TRASPORTO
TRANSPORT STAND
CABALLETE PARA TRANSPORTE

198€

Consente un fissaggio della moto veloce e sicuro senza l'utilizzo di cinghie. Applicabile a camion, banchi da lavoro ecc...

Allows to fix the bike quickly and safely without the use of straps. Applicable to truck, workbenches, etc...

Permite de fijar la moto más rápida y segura sin el uso de cordones. Aplicable a los camiones, bancos de trabajo, etc...

CC06 DA CROSS
CROSS BIKE STAND
PARA CROSS

136€

Cavalletto centrale studiato per il cross. Offre una grande base di appoggio alla culla ed un altrettanto stabile appoggio al terreno. Il sistema di sollevamento, brevettato, con una semplice pressione del piede sulla leva alza di ben 10 cm. la moto.

Central stand designed for motocross. It provides a broad support for the bottom of the bike and an equally broad support on the ground. By simply pressing the lever with your foot, you may raise the bike a good 10 cm. The one-cilinderlever is patented by FG.

Caballete central creado para el cross. Ofrece una amplia superficie de apoyo a la base del bastidor, así como un estable apoyo en el terreno. Su sistema de levantamiento, ya patentado, permite que con una simple presión del pie en la palanca, la moto se levante 10 cm.

SOLO SU ORDINAZIONE, MINIMO 10 PEZZI.
ONLY ON ORDER, 10 PCS. MIN. QUANTITY.
SÓLO BAJO PEDIDO DE UN MÍNIMO DE 10 PIEZAS.

CPD01 COPPIA PER PEDANE FISSE
PAIR OF CENTRAL STANDS
PAR DE PLATAFORMAS FIJAS

71€

La coppia di cavalletti è composta di due pedane di acciaio verniciato a polveri epossidiche, con due aste periscopiche zincate registrabili in altezza. Posizionati sulle pedane poggiapiedi, sono utili per particolari lavori di manutenzione sulla moto.

This pair of stands is composed of two powder-painted steel footboards, with two height adjustable periscopic rods, galvanized. Placed on the footrests, they are particulary useful for special servicing works on the motorcycle.

El par de caballetes está compuesto por dos plataformas de acero barnizado por polvo epoxídico, con dos tijas periscópicas galvanizadas regulables en altura. Colocados sobre las plataformas apoyapiés, son útiles para cuando se tienen que hacer especiales labores de mantenimiento en la moto.

i prezzi sono iva esclusa
the prices are without vat
el iva no está en los precios

CA03

ANTERIORE UNIVERSALE PIEGHEVOLE
UNIVERSAL PLIABLE FRONT STAND
DELANTERO UNIVERSAL PLEGABLE

115€

Cavalletto anteriore per tutte le moto. Costruito in tubi di acciaio ad alta resistenza, verniciato a polveri epossidiche, con particolari zincati, consente il sollevamento anteriore, lasciando completamente libera la ruota e la forcella. Una volta chiuso occupa pochissimo spazio.

Suitable for each kind of motorcycle. Manufactured with high resistance steel tubes, powder painted and with galvanized parts. It allows to raise frontally the motorcycle leaving completely free either the wheel and the fork. When closed it takes a little space.

Caballete delantero para todo tipo de moto. Fabricado con tubos de acero de alta resistencia, barnizado por polvo epoxídico, con piezas galvanizadas, permite levantar la moto por su parte delantera, dejando completamente libre la rueda y la horquilla. Una vez plegado y cerrado, ocupa poquísimo espacio.

CU04

CON KIT 5 PERNI DI DIVERSI DIAMETRI
INCLUDED 5 DIFFERENT PINS KIT
CON 5 PERNOS DI DIFERENTES DIÁMETROS

OPTIONAL XKIRGOM2

1 COPPIA DI RUOTE IN GOMMA TRASPARENTE
1 PAIR OF TRANSPARENT RUBBER WHEELS
1 PAR DE RUEDAS DE GOMA TRANPARENT

10€

CA04

ANTERIORE UNIVERSALE A VITE
PROFESSIONAL FRONT STAND
DELANTERO UNIVERSAL DE TORNILLO

252€

Permette di alzare la ruota anteriore, con la manovella che ad ogni giro dà un'alzata di 3 mm. Lo sforzo necessario per alzare una moto di oltre 200 kg. è minimo, la resistente struttura lascia un'ottima accessibilità sulla moto. Ottimo anche per rimessare la moto durante l'inverno, lasciando così le molle ed il pneumatico privi di carico.

It lets you raise the motorbike at the front 3 mm. at a time, by turning a crank. Raising a motorbike of more than 200 kg. therefore requires very little effort. The sober structure provides easy access for working on the motorbike. It is also ideal for parking the motorbike in the winter, as it keeps the fork springs and the tire safe from strains.

Permite levantar la rueda delantera, mediante la manivela que a cada vuelta la levanta 3 mm. El esfuerzo necesario para levantar una moto de más de 200 kg es mínimo, la resistente estructura permite también un fácil acceso a la moto. Óptimo también para cuando se guarda la moto en invierno, ya que deja los muelles y el neumático sin cargas.

OPTIONAL 195101

ADATTATORE PER PIASTRE INFERIORI
FORCELLA SENZA FORO:
ADAPTOR FOR:
ADAPTADOR PARA LA PISTRE INFERIOR
HORQUILLA SIN AGUJERO:

DUCATI/MV AGUSTA

40€

CA05

COPPIA PER MOTOGP
PAIR OF FRONT MOTOGP STAND
PAR PARA MOTOGP

81€

Per uso professionale/competizione/pista. Regolabile in altezza e larghezza. Costruito in tubi di acciaio verniciato a polveri, con particolari zincati.

For racing. Adjustable height and width. Made with high resistance steel tubes, powder painted and with galvanized parts.

Para un uso profesional/competición/carrera. Regulable en altura y en anchura. Fabricado con tubos de acero barnizado por polvo epoxídico, con piezas galvanizadas.

i prezzi sono iva esclusa
the prices are without vat
el iva no está en los precios

CA06

ANTERIORE UNIVERSALE
UNIVERSAL FRONT STAND
DELANTERO UNIVERSAL

58€

Cavalletto anteriore sottoforcella, adattabile a varie moto. Costruito per una maggiore resistenza e leggerezza in tubi di acciaio a triangolazione chiusa.

Hobby front stand, for application under the fork, adaptable to various types of motorcycles. Built of closed-delta steel tubing for greater resistance.

Caballete para la horquilla delantera, adaptable a varias motos. Fabricado, para una mayor resistencia y levedad, con tubos de acero de forma triangular cerrada.

OPTIONAL XKIRGOM2

1 COPPIA DI RUOTE IN GOMMA TRASPARENTE
1 PAIR OF TRANSPARENT RUBBER WHEELS
1 PAR DE RUEDAS DE GOMA TRANPARENT

10€

CA07

ANTERIORE UNIVERSALE - REGISTRABILE
UNIVERSAL FRONT STAND - ADJUSTABLE
UNIVERSAL DELANTERO - REGULABLE

63€

Cavalletto anteriore sottoforcella, per tutte le moto. Compresi i cursori registrabili in acciaio zincato (CU 05).

Front stand, for application under the fork, for all types of motorcycles. With adjustable galvanized steel cursors (CU 05).

Caballete para la horquilla delantera, para todas las motos
Se incluyen los cursores regulables de acero galvanizado (CU 05).

CU05

CON COPPIA CURSORI IN ACCIAIO ZINCATO
INCLUDED PAIR OF GALVANIZED STEEL CURSORS
CON PAR DE CURSORES DE ACERO GALVANIZADO

OPTIONAL XKIRGOM2

1 COPPIA DI RUOTE IN GOMMA TRASPARENTE
1 PAIR OF TRANSPARENT RUBBER WHEELS
1 PAR DE RUEDAS DE GOMA TRANPARENT

10€

CA10

CON CURSORI IN GOMMA
WITH RUBBER CURSORS
CON CURSORES DE GOMA

78€

Cavalletto anteriore sottoforcella, per tutti i modelli di moto. Compresi i cursori in gomma (CU 06).

Front stand, for application under the fork, for all types of motorcycles. With rubber cursors (CU 06).

Caballete para la horquilla delantera, para todas las motos. Se incluyen los cursores de goma (CU 06).

CU06

CON COPPIA CURSORI IN GOMMA
WITH PAIR OF RUBBER CURSORS
CON PAR DE CURSORES DE GOMA

OPTIONAL XKIRGOM4

2 COPPIE DI RUOTE IN GOMMA TRASPARENTE
2 PAIRS OF TRANSPARENT RUBBER WHEELS
2 PAR DE RUEDAS DE GOMA TRANPARENT

20€

CA11

CON CURSORI IN MATERIALE SINTETICO
WITH SYNTETIC CURSORS
CON CURSORES DE MATERIAL SINTÉTICO

114€

Per tutte le moto con pinze anteriori ad attacco radiale.

Front stand, for application under the fork.

Para todas las motos con pinzas delanteras y enganche radial.

OPTIONAL XKIRGOM2

1 COPPIA DI RUOTE IN GOMMA TRASPARENTE
1 PAIR OF TRANSPARENT RUBBER WHEELS
1 PAR DE RUEDAS DE GOMA TRANPARENT

10€

CA20

SMONTABILE - CON CURSORI IN GOMMA
DEMOUNTABLE - WITH RUBBER CURSORS
DESMONTABLE - CON CURSORES DE GOMA

79€

Cavalletto anteriore sottoforcella, per tutte le moto. Smontabile. Compresi i cursori in gomma (CU 06).

Front stand for application under the fork, for all types of motorcycles. Demountable. With rubber cursors (CU 06).

Caballete para la horquilla delantera, para todas las motos. Desmontable. Se incluyen los cursores de goma (CU 06).

CU06

CON COPPIA CURSORI IN GOMMA
WITHPAIR OF RUBBER CURSORS
CON PAR DE CURSORES DE GOMA

SOLO SU ORDINAZIONE, MINIMO 50 PEZZI.
ONLY ON ORDER, 50 PCS. MIN. QUANTITY.
SÓLO BAJO PEDIDO DE UN MÍNIMO DE 50 PIEZAS.

OPTIONAL XKIRGOM2

1 COPPIA DI RUOTE IN GOMMA TRASPARENTE
1 PAIR OF TRANSPARENT RUBBER WHEELS
1 PAR DE RUEDAS DE GOMA TRANPARENT

10€

CP03F

REGISTRABILE - CURSORI A "V"
ADJUSTABLE - WITH "V" CURSORS
REGULABLE - CON CURSORES EN "V"

65€

Cavalletto posteriore con cursori a "V" per un rapido sollevamento (CU 02).

Rear stand with the "V" cursors (CU 02).

Caballete trasero con cursores en "V", para un levantamiento rápido (CU 02).

CU02

CON COPPIA CURSORI A FORCELLA
WITH PAIR OF "V" CURSORS
CON PAR DE CURSORES EN "V"

OPTIONAL SP...

COPPIA DI SUPPORTI AL FORCELLONE
PAIR OF STAND SUPPORTS
PAR DE SOPORTES PARA HORQUILLÓN

16€

SP 01	M 8 X 1,25	SP 05	M6 X 1,00
SP 02	M 12 X 1,25	SP 06	M 12 X 1,5
SP 03	M 10 X 1,25	SP 08	M 10 X 1,25
SP 04	M 8 X 1,25	SP 09	M 10 X 1,25

OPTIONAL XKIRGOM4

2 COPPIE DI RUOTE IN GOMMA TRASPARENTE
2 PAIRS OF TRANSPARENT RUBBER WHEELS
2 PAR DE RUEDAS DE GOMA TRANPARENT

20€

i prezzi sono iva esclusa
the prices are without vat
el iva no está en los precios

CP03G

REGISTRABILE - CON CURSORI IN GOMMA
ADJUSTABLE - WITH RUBBER CURSORS
REGULABLE - CON CURSORES DE GOMA

70€

Cavalletto posteriore universale, adatto a tutte le moto. Regolabile in larghezza tramite gli appositi cursori in acciaio ricoperti in gomma (CU 01).

Rear all-purpose stand, for all motorcycles. Adjustable in width by means of the steel cursor covered with molded rubber (CU 01).

Caballete trasero universal adapto para todas las motos. Regulable en anchura mediante los específicos cursores de acero recubierto de goma (CU 01).

CU01

CON COPPIA CURSORI IN GOMMA
WITH PAIR OF RUBBER CURSORS
CON PAR DE CURSORES DE GOMA

OPTIONAL XKIRGOM4

2 COPPIE DI RUOTE IN GOMMA TRASPARENTE
2 PAIRS OF TRANSPARENT RUBBER WHEELS
2 PAR DE RUEDAS DE GOMA TRANPARENT

20€

CP05

PER FORCELLONI MONOBRACCIO
FOR SINGLE ARM FORKS
PARA HORQUILLONES DE UN BRAZO

97€

Cavalletto posteriore per utilizzo specifico con forcelloni monobraccio. In tubi di acciaio ad alta resistenza a triangolazione chiusa, con il perno su cuscinetti.

Exclusive use for single arm forks, manufactured with high resistance steel tubes and closed triangulation.

Caballete trasero para uso específico con horquillones de un brazo. Fabricado con tubos de acero de alta resistencia de forma triangular cerrada, con el perno en los cojinetes.

CODICE/CODE	MODELLO/MODEL/MODELO	€	SOLO PERNO	€
CP 05 BMW	BMW K1200 S/R K1300S/R/GT	99,00	105008	36,00
CP 05 BMW DX	BMW HP2 R1200S/R/GS GS1200	99,00	105008	36,00
CP 05 D1098	DUCATI 1098 / 1199 / STREETFIGHTER MULTISTRADA 1200 / DIAVEL	99,00	107001	36,00
CP 05 D	DUCATI 916/748/848/HYPERMOTARD	97,00	195034	20,00
CP 05 D DX	DUCATI 916/748/848/HYPERMOTARD	97,00	199015	20,00
CP 05 H	HONDA CB1000 R / VFR	97,00	197058	20,00
CP 05 HGP	HONDA RS250GP	97,00	197079	20,00
CP 05 MV	MV AGUSTA	99,00	196121	36,00
CP 05 T	TRIUMPH	97,00	197056	20,00

OPTIONAL XKIRGOM2

1 COPPIA DI RUOTE IN GOMMA TRASPARENTE
1 PAIR OF TRANSPARENT RUBBER WHEELS
1 PAR DE RUEDAS DE GOMA TRANPARENT

10€

CP05S

SMONTABILE - PER FORCELLONI MONOBRACCIO
DEMOUNTABLE - FOR SINGLE ARM FORKS
DESMONTABLE - PARA HORQUILLONES DE UN BRAZO

120€

Cavalletto posteriore smontabile con 2 coppie di ruote in gomma.

Rear demountable stand with 2 pairs of rubber wheels.

Caballete trasero desmontable con 2 pares de ruedas de goma.

CODICE/CODE	MARCA	€
CP05S 1098	DUCATI 1098 / 1199 / STREETFIGHTER MULTISTRADA 1200 / DIAVEL	120,00
CP05S 1098OLD	DUCATI 1098 (< 2007)	120,00
CP05S MV	MV AGUSTA	120,00
CP05S BMW	BMW K1200 S/R K1300S/R/GT / BMW HP2 R1200S/R/GS GS1200 (montaggio manico rovesciato)	120,00
CP05S D	DUCATI 916/748/848/HYPERMOTARD/MONSTER 1100/796 (con perno cod. 199015 si può montare a lato DX)	120,00
CP05S H	HONDA CB1000 R / VFR	120,00
CP05S T	TRIUMPH	120,00

Gubellini

CP06

SMONTABILE - PER FORCELLONI MONOBRACCIO
DEMOUNTABLE - FOR SINGLE ARM FORKS
DESMONTABLE - PARA HORQUILLONES DE UN BRAZO

108€

Cavalletto posteriore smontabile.
Rear demountable stand.
Caballete trasero desmontable.

CODICE/CODE	MARCA	€
CP06 1098	DUCATI 1098 / 1199 / STREETFIGHTER MULTISTRADA 1200 / DIAVEL	108,00
CP06 1098OLD	DUCATI 1098 (< 2007)	108,00
CP06 MV	MV AGUSTA	108,00
CP06 BMW	BMW K1200 S/R K1300S/R/GT / BMW HP2 R1200S/R/GS GS1200 (montaggio manico rovesciato)	108,00
CP06 D	DUCATI 916/748/848/HYPERMOTARD/MONSTER 1100/796 (con perno cod. 199015 si può montare a lato DX)	108,00
CP06 H	HONDA CB1000 R / VFR	108,00
CP06 T	TRIUMPH	108,00

CP07F

REGISTRABILE - CON CURSORI A "V"
ADJUSTABLE - WITH "V" CURSORS
REGULABLE - CON CURSORES EN "V"

63€

Cavalletto posteriore, per MOTOGP 125. Compresi cursori registrabili in acciaio zincato (CU02).

Rear stand, for MOTOGP 125. With adjustable galvanized steel cursors (CU012).

Caballete trasero para MOTO-GP 125. Se incluyen cursores regulables de acero galvanizado (CU02).

CU02

CON COPPIA CURSORI A FORCELLA
WITH PAIR OF "V" CURSORS
CON PAR DE CURSORES EN "V"

OPTIONAL XKIRGOM2

1 COPPIA DI RUOTE IN GOMMA TRASPARENTE
1 PAIR OF TRANSPARENT RUBBER WHEELS
1 PAR DE RUEDAS DE GOMA TRANPARENT

10€

CP08F

CON FORCELLA A "V"
WITH "V" BRACKETS
CON CURSORES EN "V"

63€

Cavalletto con attacchi a "V" fissi. Ideale per moto racing.

Kickstand with fixed "V" brackets. Ideal for G.P. and racing motorbikes.

Caballete con enganches en "V" fijos. Ideal para moto-racing.

SOLO SU ORDINAZIONE, MINIMO 50 PEZZI.
ONLY ON ORDER, 50 PCS. MIN. QUANTITY.
SÓLO BAJO PEDIDO DE UN MÍNIMO DE 50 PIEZAS.

OPTIONAL SP...

COPPIA DI SUPPORTI AL FORCELLONE
PAIR OF STAND SUPPORTS
PAR DE SOPORTES PARA HORQUILLÓN

16€

SP 01	M 8 X 1,25	SP 05	M6 X 1,00
SP 02	M 12 X 1,25	SP 06	M 12 X 1,5
SP 03	M 10 X 1,25	SP 08	M 10 X 1,25
SP 04	M 8 X 1,25	SP 09	M 10 X 1,25

OPTIONAL XKIRGOM2

1 COPPIA DI RUOTE IN GOMMA TRASPARENTE
1 PAIR OF TRANSPARENT RUBBER WHEELS
1 PAR DE RUEDAS DE GOMA TRANPARENT

10€

i prezzi sono iva esclusa
the prices are without vat
el iva no está en los precios

SOLO SU ORDINAZIONE,
MINIMO 50 PEZZI.
ONLY ON ORDER,
50 PCS. MIN. QUANTITY.
SÓLO BAJO PEDIDO DE UN
MÍNIMO DE 50 PIEZAS.

CP09F

REGISTRABILE - CURSORI A "V"
ADJUSTABLE - WITH "V" CURSORS
REGULABLE - CON CURSORES EN "V"

65€

CP09G

REGISTRABILE - CURSORI IN GOMMA
ADJUSTABLE - WITH RUBBER CURSORS
REGULABLE - CON CURSORES DE GOMA

65€

OPTIONAL SP...

COPPIA DI SUPPORTI AL FORCELLONE
PAIR OF STAND SUPPORTS
PAR DE SOPORTES PARA HORQUILLÓN

16€

SP 01	M 8 X 1,25	SP 05	M6 X 1,00
SP 02	M 12 X 1,25	SP 06	M 12 X 1,5
SP 03	M 10 X 1,25	SP 08	M 10 X 1,25
SP 04	M 8 X 1,25	SP 09	M 10 X 1,25

Cavalletto posteriore universale.
Rear all-purpose stand, for all motorcycles.
Caballete trasero universal.

OPTIONAL XKIRGOM2

1 COPPIA DI RUOTE IN GOMMA TRASPARENTE
1 PAIR OF TRANSPARENT RUBBER WHEELS
1 PAR DE RUEDAS DE GOMA TRANPARENT

10€

CP13G

REGISTRABILE - SMONTABILE - CURSORI GOMMA
DEMOUNTABLE - ADJUSTABLE - RUBBER CURSORS
REGULABLE - DESMONTABILE - CON CURSORES DE GOMA

79€

CP13F

REGISTRABILE - SMONTABILE - CURSORI "V"
DEMOUNTABLE - ADJUSTABLE - "V" CURSORS
REGULABLE - DESMONTABILE - CON CURSORES EN "V"

79€

CP13G+F

REGISTRABILE - SMONTABILE - CURSORI GOMMA +"V"
DEMOUNTABLE - ADJUSTABLE - RUBBER CURSORS +"V"
REGULABLE - DESMONTABILE - CURSORES DE GOMA +"V"

89€

Cavalletto posteriore universale smontabile.
Rear all-purpose demountable stand.
Caballete trasero universal desmontable.

SOLO SU ORDINAZIONE, MINIMO 50 PEZZI.
ONLY ON ORDER, 50 PCS. MIN. QUANTITY.
SÓLO BAJO PEDIDO DE UN MÍNIMO DE 50 PIEZAS.

OPTIONAL XKIRGOM2

1 COPPIA DI RUOTE IN GOMMA TRASPARENTE
1 PAIR OF TRANSPARENT RUBBER WHEELS
1 PAR DE RUEDAS DE GOMA TRANPARENT

10€

CURSORI PER CAVALLETTI
CURSORS FOR STANDS
CURSORES PARA CABALLETES

i prezzi sono iva esclusa
the prices are without vat
el iva no está en los precios

CU01 — 29€

COPPIA CURSORI IN GOMMA PER:
PAIR OF RUBBER CURSORS FOR:
PAR DE CURSORES DE GOMA PARA:

CP03, CP03Y, CP07, CP09, CP13

CU06 — 29€

COPPIA CURSORI IN GOMMA PER:
PAIR OF RUBBER CURSORS FOR:
PAR DE CURSORES DE GOMA PARA:

CA10

CU05 — 17€

COPPIA CURSORI PER:
PAIR OF CURSORS FOR:
PAR DE CURSORES PARA:

CA07

CU02 — 17€

COPPIA CURSORI A FORCELLA PER:
PAIR OF "V" CURSORS FOR:
PAR DE CURSORES EN "V" PARA:

CP03, CP03Y, CP07, CP09, CP13

195101 — 40€

ADATTATORE PER:
ADAPTOR FOR:
ADAPTADOR PARA:

CA04 - DUCATI / MV AGUSTA

XKIRGOM2 — 10€

1 COPPIA DI RUOTE IN GOMMA TRASPARENTE
1 PAIR OF TRANSPARENT RUBBER WHEELS
1 PAR DE RUEDAS DE GOMA TRANPARENT

XKIRGOM4 — 20€

2 COPPIE DI RUOTE IN GOMMA TRASPARENTE
2 PAIRS OF TRANSPARENT RUBBER WHEELS
2 PAR DE RUEDAS DE GOMA TRANPARENT

SUPPORTI AL FORCELLONE
STAND SUPPORTS
SOPORTES PARA HORQUILLÓN

SP01 — 16€

SUPPORTI IN ALLUMINIO ANODIZZATI
ALUMINIUM STAND SUPPORTS
SOPORTES DE ALUMINIO ANODIZADO

M 8 X 1,25

SP02 — 16€

SUPPORTI IN ALLUMINIO ANODIZZATI
ALUMINIUM STAND SUPPORTS
SOPORTES DE ALUMINIO ANODIZADO

KAWASAKI ZXR750/ZX7 - M 12 X 1,25

SP03 — 16€

SUPPORTI IN ALLUMINIO ANODIZZATI
ALUMINIUM STAND SUPPORTS
SOPORTES DE ALUMINIO ANODIZADO

M 10 X 1,25

SP04 — 16€

SUPPORTI IN ALLUMINIO ANODIZZATI
ALUMINIUM STAND SUPPORTS
SOPORTES DE ALUMINIO ANODIZADO

CAGIVA MITO 125 - M 8 X 1,25

SP05 — 16€

SUPPORTI IN ALLUMINIO ANODIZZATO
ALUMINIUM STAND SUPPORTS
SOPORTES DE ALUMINIO ANODIZADO

M 6 X 1,00

SP06 — 16€

SUPPORTI IN ALLUMINIO ANODIZZATI
ALUMINIUM STAND SUPPORTS
SOPORTES DE ALUMINIO ANODIZADO

M 12 X 1,50

SP08 — 16€

SUPPORTI IN ALLUMINIO ANODIZZATI
ALUMINIUM STAND SUPPORTS
SOPORTES DE ALUMINIO ANODIZADO

KAWASAKI ZX6R 98> - M 10 X 1,25

SP09 — 16€

SUPPORTI IN ALLUMINIO ANODIZZATI
ALUMINIUM STAND SUPPORTS
SOPORTES DE ALUMINIO ANODIZADO

KAWASAKI ZXR400 90>99 - M 10 X 1,25

CU04 — 25€

KIT 5 PERNI DI DIVERSI DIAMETRI
5 DIFFERENT PINS KIT
5 PERNOS DI DIFERENTES DIÁMETROS

CA03

Gubellini

TELAIETTI REGGISELLA PER DUCATI
REAR SEAT FRAME FOR DUCATI
SUBCHASIS PARA DUCATI

749/999 MONOPOSTO
originale/original: kg 3,050
XTEL FG: kg 1,220

HYPERMOTARD
originale/original: kg 3,750
XTEL FG: kg 1,310

Telaietto reggisella posteriore per Ducati in alluminio 7020 ad alta resistenza, con saldature TIG in atmosfera controllata. Anodizzato in vari colori a scelta. Riduce il peso fino del 70% rispetto all'originale.

Rear seat frame for Ducati in high-strength aluminum 7020, with TIG welding in a controlled atmosphere. Anodized in various colors. Reduces the weight up to 70% compared to the original.

Subchasis para Ducati en aluminio 7020 a alta resistencia, con soldadura TIG en atmosfera controlada. Anodizado en varios colores a elegir. Reduce el peso hasta el 70% respecto al original.

ALLUMINIUM 7020 -70%

HYPERMOTARD
Tappo serbatoio ricavato dal pieno in ergal, anodizzato nero. Quantità minima 10 pezzi.

Formed from the solid, black anodized. Minimum purchase quantity 10 pieces.

Sacado del macizo, anodizado negro. Cantidad mínima de compra 10 piezas.

848/1098 BIPOSTO
originale/original: kg 3,150
XTEL FG: kg 1,050

i prezzi sono iva esclusa
the prices are without vat
el iva no está en los precios

MODELLO MODEL MODELO	COLORI COLORS COLORES	PESO KG WEIGHT KG PESO KG	CODICE CODE CODIGO	€
Codino / rear seat frame / subchasis Hypermotard ALLUMINIUM 7020	* N - A - R	1,310	XTELHYP*	280€
Codino / rear seat frame / subchasis 748/916/996/998 ALLUMINIUM 7020	* N - A	0,940	XTEL748*	200€
Codino / rear seat frame / subchasis 848/1098 monoposto alluminium 7020	* N - A	1,050	XTEL848M*	232€
Codino / rear seat frame / subchasis 848/1098 biposto ALLUMINIUM 7020	* N - A	1,440	XTEL848*	240€
Codino / rear seat frame / subchasis 749/999 monoposto ALLUMINIUM 7020	* N - A	1,220	XTEL749M*	240€
Supporti pedane passeggero Rearset supports for pillon Soportes para posapiés pasajeros Hypermotard ALLUMINIUM 7020	* N - A	0,750	XTELPED*	120€

*N=nero-negro-black *A=alluminio-alluminium-aluminio *R=rosso-red-rojo

BC01 BANCO DA LAVORO IN ALLUMINIO MANDORLATO
WORKTABLE WITH NONSKID SURFACE
BANCO DE TRABAJO DE ALUMINIO SUPERFICIE ARRUGADA

419€

BC02 BANCO DA LAVORO IN ALLUMINIO PIANO LISCIO
WORKTABLE WITH SMOOTH TABLE
BANCO DE TRABAJO DE ALUMINIO SUPERFICIE LISA

419€

- altezza / height / altura	57 cm
- larghezza / width / ancho	65 cm
- lunghezza / lenght / longitud	205 cm
- lunghezza scivolo / slide lenght / longitud rampa	205 cm
- peso / weight / peso	28 kg
- tenuta / capacity / capacidad	300 kg

Pedana di lavoro per tutti gli interventi di manutenzione sulla moto.
Pensato in particolare per l'uso sulle piste, nelle officine in aiuto alla pedana idraulica o per uso hobbistico. È composta da una struttura in tubi quadri verniciati a polveri epossidiche, si apre e si chiude rapidamente, con una base di appoggio e scivolo incorporato in alluminio mandorlato (BC01), oppure liscio (BC02). Quando è chiusa ha uno spessore di 13 cm. per cui è facilmente trasportabile da una sola persona.

Working footboard with built-in-slide, especially developed for use on the track or in workshops as an extra support for the hydraulic footboard and for hobby use in motorcycle. The footboard opens and closes quickly, and consists in a powder-painted square tube structure with the resting base and slide made of kernelled (BC01) or smooth (BC02) sheet aluminium. When closed it is 13 cm. thick, so it is easily carried from a single person.

Con tarima de trabajo con rampa incorporada, para poder efectuar todo tipo de intervención de mantenimiento en la moto. En especial, ha sido creado para ser usado en los circuitos, aunque también sirve en los talleres, como elemento complementario de la plataforma hidráulica o, si se quiere, también se puede usar en las actividades de hobby. La tarima está formada por una estructura de tubos de sección cuadrada barnizados por polvo epoxídico, se abre y se cierra rápidamente, con una base de apoyo y rampa de aluminio corrugado (BC01), o liso (BC02). Cuando se cierra tiene un espesor de 13 cm, por lo cual es muy fácil de transportar por una persona.

SG02 SMONTAGOMME MANUALE
MANUAL TIRE REMOVER
DESMONTARRUEDAS MANUAL

129€

Smontagomme manuale, adatto a cambiare ogni tipo di pneumatico, è registrabile per tutti i diametri delle ruote. Molto pratico per gare di enduro, motocross, trial, ecc.

Manual tire-remover, suitable for changing tires.
May be adjusted for all wheels diameters. Practical for enduro, motocross, trial, etc.

Desmontarruedas manual, adapto para cambiar todo tipo de neumático y regulable para todos los diámetros de las ruedas. Muy práctico en las carreras de enduro, motocross, trial, etc.

SM01 SMONTAMOLLE PER FORCELLE
SPRING REMOVER FOR FRONT FORKS
DESMONTAMUELLES PARA HORQUILLAS

310€

Smontamolle per forcelle. La coppia conica permette di comprimere la molla con minimo sforzo, l'ingranaggio è montato su due cuscinetti reggispinta. Grazie alla sua compattezza e leggerezza è facile da trasportare anche sui campi di gara.

Spring remover for forks. The gear is mounted on two thrust bearings. It may be fitted into a vice or used in an upright position. Being compact and light weight, it may be easily carried around race grounds.

Desmontamuelles para horquillas. El par cónico permite comprimir el muelle con el mínimo esfuerzo, el engranaje está montado en dos cojinetes de empuje. Gracias a su compactibilidad y levedad es fácil de transportar incluso en los campos de carreras.

BL02 BILANCIARUOTE STATICO RACING
STATIC WHEEL BALANCE FOR RACING
EQUILIBRADOR DE RUEDAS ESTÁTICO PARA CARRERAS

179€

Attrezzatura per l'equilibratura statica delle ruote da moto.
Usato da tutte le case di pneumatici nell'assistenza corse a livello mondiale. Le rotelle di scorrimento sono costruite in acciaio durissimo e montate su cuscinetti ad alta sensibilità.
Viene fornito di un perno 15 mm e due coni per perni 15/34 mm.

Equipment for static balancing for tires. Used by all tire manufactures and race assistance service at the international levels. The extra-hard steel sliding wheels are mounted on highly sensitive beaning. It is supplied complete with one pins of 15 mm. with two conical adaptors.
Wheel axle from 15 to 34 mm.

Equipo para el equilibrado estático de las ruedas de motos. Usado por todos los fabricantes de neumáticos en la asistencia en las carreras a nivel mundial. Las ruedas de desplazamiento están fabricadas con acero durísimo y montadas en cojinetes de alta sensibilidad.
Se suministra un perno de 15 mm y dos conos para pernos de 15/34 mm.

ACCESSORI PER EQUILIBRARUOTE
ACCESSORIES FOR TYRE BALANCER
ACCESORIOS PARA EL EQUILIBRADOR DE RUEDAS

i prezzi sono iva esclusa
the prices are without vat
el iva no está en los precios

FL01 — 51€

FLANGIA EQUILIBRATURA PER:
TIRE BALANCER FLANGE FOR:
BRIDA DE EQUILIBRADO PARA:
HONDA VFR750
MONOBRACCIO/SINGLE ARM/MONOBRAZO/RC 30

FL03 — 51€

FLANGIA EQUILIBRATURA PER:
TIRE BALANCER FLANGE FOR:
BRIDA DE EQUILIBRADO PARA:
DUCATI 916/748
MONOBRACCIO/SINGLE ARM/MONOBRAZO

FL04 — 51€

FLANGIA EQUILIBRATURA PER:
TIRE BALANCER FLANGE FOR:
BRIDA DE EQUILIBRADO PARA:
TRIUMPH 900 MONOBRACCIO/SINGLE ARM/MONOBRAZO

BMW01 — 68€

KIT EQUILIBRATURA (2 flange+perno) PER:
TIRE BALANCER KIT (2 flanges+pin) FOR:
KIT DE EQUILIBRADO (2 adaptadores+perno) PARA:
BMW - R - K

BMW02 — 68€

KIT EQUILIBRATURA (1 flangia+perno) PER:
TIRE BALANCER KIT (1 flange+pin) FOR:
KIT DE EQUILIBRADO (1 adptador+perno) PARA:
BMW - R - K

KLB02 — 51€

KIT PORTACUSCINETTO PER:
BEARING HOLDER KIT FOR:
KIT PORTA-COJINETES PARA:
BL02 (N. 4 PZ)

PE15 — 18€

PERNO PER EQUILIBRATURA Ø 15 mm
BALANCER PIN Ø 15 mm
PERNO PARA EQUILIBRADO Ø 15 mm

PEBL02 — 38€

PERNO PER EQUILIBRATURA Ø 15 mm
+ 2 CONI ADATTATORI
BALANCER PIN Ø 15 mm
+ 2 CONICAL ADAPTORS
PERNO PARA EQUILIBRADO Ø 15 mm
+ 2 CONOS ADAPTADORES

ACCESSORI VARI
ACCESSORIES
ACCESORIOS VARIOS

NO sconto - NO discount - NO descuento

DS01 — 181€

DEPRESSORE DI SPURGO
PER FRENI E FRIZIONI
DISCHARGE DEPRESSOR FOR
BRAKES AND CLUTCHES
BOMBA DE VACIO PARA
FRENOS Y EMBRAGUES

ELEBS — 119€

CARICABATTERIE
PROFESSIONALE
PROFESSIONAL
BATTERY CHARGER
CARGADOR PROFESIONAL
DE BATERIAS

RM04S — 22€

MANOMETRO PROFESSIONALE 4 BAR
PROFESSIONAL 4 BAR MANOMETER
MANÓMETRO PROFESIONAL 4 BAR

VALVOLA 8.3 — 4,75€

VALVOLA ANGOLO RETTO - Ø 8,3 mm
90° ANGLE VALVE FOR TYRES - Ø 8,3 mm
VÁLVULA ANGULAR DE 90° - Ø 8,3 mm

VALVOLA 11.3 — 5,75€

VALVOLA ANGOLO RETTO - Ø 11,3 mm
90° ANGLE VALVE FOR TYRES - Ø 11,3 mm
VÁLVULA ANGULAR DE 90° - Ø 11,3 mm

PIROMETRO — 175€

PIROMETRO PROFESSIONALE
PROFESSIONAL PYROMETER
PIRÓMETRO PROFESIONAL

FG GUBELLINI
è un marchio di:
F.G. Gubellini s.r.l.

via Torricelli, 103
(Zona industriale Fossatone)
40059 Medicina (BO) ITALY

C.F./P.IVA 03103621201
Reg.Imprese 03103621201
R.E.A. 492101 CCIAA Bologna

TEL +39 051 856216
FAX +39 051 856218

info@fgspecialparts.it

www.fggubellini.com

FG GUBELLINI SI RISERVA IL DIRITTO DI APPORTARE QUALUNQUE MODIFICA COSTRUTTIVA AI PRODOTTI PRESENTATI NEL PRESENTE CATALOGO. SALVO ERRORI E OMISSIONI. MARCHE E MODELLI DELLE MOTO SONO REGISTRATI E DI PROPRIETÀ DELLE RISPETTIVE CASE MOTOCICLISTICHE. SONO PRESENTI IN ALCUNE FOTO SOLO A TITOLO ESEMPLIFICATIVO PER MEGLIO RENDERE VISIBILI I PRODOTTI DI NOSTRA PRODUZIONE. FG GUBELLINI DECLINA OGNI RESPONSABILITÀ PER EVENTUALI DANNI O PREGIUDIZI DERIVANTE DA UN USO IMPROPRIO DEI COMPONENTI DI SUA PRODUZIONE. NESSUNA PARTE DI QUESTA PUBBLICAZIONE PUÒ ESSERE RIPRODOTTA, ANCHE SOLO PARZIALMENTE, SENZA IL PERMESSO DI F.G. GUBELLINI S.R.L.
© TUTTI I DIRITTI RISERVATI

FG GUBELLINI RESERVES THE RIGHT TO MAKE CONSTRUCTION CHANGES IN THE PRODUCTS PRESENTED IN THIS BROCHURE. ERRORS AND OMISSIONS EXCEPTED. BRANDS AND MODELS OF THE MOTORBIKES ARE REGISTERED AND BELONG TO THE RESPECTIVE FIRMS. THEY APPEAR IN SOME OF THE PHOTOS ONLY AS A SEMPLIFICATION AND TO BETTER SHOW OUR PRODUCTS. FG GUBELLINI DO NOT TAKE THE RESPONSIBILITY FOR ANY DAMAGE RESULTING FROM MISUSE OF THEIR PRODUCTS. THIS PUBLICATION CANNOT BE REPRODUCED, PARTIALLY OR TOTALLY, WITHOUT PERMISSION OF F.G. GUBELLINI S.R.L.
© ALL RIGHTS RESERVED

FG GUBELLINI SE RESERVA EL DERECHO DE MODIFICAR CUALQUIERA DE LAS ESPECIFICACIONES CONSTRUCTIVAS SIN PREVIO AVISO DE LOS PRODUCTOS PRESENTADOS EN EL PRESENTE CATALOGO. SALVO ERRORES U OMISIONES. LAS MARCAS Y MODELOS DE LAS MOTOS ESTAN REGISTRADOS Y SON PROPIEDAD DE SUS RESPECTIVAS CASAS MOTOCICLISTICAS. ALGUNAS DE LAS FOTOS PRESENTES SON A TITULO ILUSTRATIVO PARA LOGRAR UNA MEJOR VISION DE LOS PRODUCTOS DE NUESTRA PRODUCCION. FG GUBELLINI DESLINDA TODA RESPONSABILIDAD POR EVENTUALES DAÑOS Y PERJUICIOS DERIVADOS DE UN USO INAPROPIADO DE LOS COMPONENTES DE SU PRODUCCION. NINGUNA PARTE PUEDE SER REPRODUCIDA DE ESTA PUBLICACION, NI PARCIAL, NI TOTAL SIN EL PERMISO DE F.G. GUBELLINI S.R.L.
© TODOS LOS DERECHOS RESERVADOS

ART DIRECTION: www.cortesidesign.com

FOTOGRAFIE/PHOTOS:
MASSIMO CORTESI - MILAGRO

COD-FG062013-ITA-ENG-ESP

BMW
Gubellini
suspensio